NEOTEC

榮製機株式会社

〒441-0105 愛知県豊川市伊奈町佐脇原68番地
TEL.0533-73-1190 FAX.0533-73-1196
URL http://www.sakae-seiki.co.jp/
E-mail info@sakae-seiki.co.jp

SAKAE SEIKI CO.,LTD.
SAWAKIHARA68,INACHOU,TOYOKAWA-SHI,AICHIKEN,
441-0105 JAPAN
TEL.0533-73-1190 FAX.0533-73-1196
URL http://www.sakae-seiki.co.jp/
E-mail info@sakae-seiki.co.jp

NEOTEC QRコード

●このカタログに掲載しております製品の仕様は、改良のため予告なく変更することがありますので、あらかじめご了承ください。
●The specification are subject to change without notice.

CAT No.1910

NEOTEC PRECISION TOOLINGS FOR MOLDS AND DIES

精密ツーリング総合カタログ

PRECISION TOOLINGS FOR MOLDS AND DIES

- 精密極小バイス PRECISION MICRO VISE
- 精密バイス PRECISION VISE
- 高精度横ネジバイス HIGH PRECISION SCREW VISE
- 精密門型バイス PRECISION PORTAL VISE
- 精密横ネジバイス PRECISION SCREW VISE
- ステンレス製精密バイス PRECISION VISE OF STAINLESS STEEL
- 精密4連バイス PRECISION FOUR-THROW VISE
- 精密サインバイス PRECISION SINE VISE
- サインバー式永磁チャック SINE BAR SYSTEM MAGNET CHUCK
- 精密Vブロック PRECISION VEE BLOCK
- 両面ドレッサー BOTH SIDES DRESSER
- 90° 角度ドレッサー 90° ANGLE DRESSER
- 研削音検出器 GRINDING CONTACT INDICATOR
- ツールデックス TOOLDEX
- パンチデックス PUNCHDEX
- 回転チャッカー ROTARY CHUCKER
- 精密研削用円筒装置 PRECISION CYLINDRICAL GRINDING CYLINDER UNITS
- ミルデックス MILLDEX
- 精密微調ベース PRECISION FINE ADJUSTMENT BASE
- ステンレス製ワイヤーカット割出台 INDEXING FIXTURE OF STAINLESS STEEL FOR WIRE-CUT
- ステンレス製ワイヤーカットクランプ WIRE-CUT CLAMP MADE OF STAINLESS STEEL
- ワイヤーカットブリッジ WIRE CUT BRIDGE
- ワイヤーカットブリッジオプション(特別付属品) WIRE CUT BRIDGE OPTION (SPECIAL ATTACHMENT)
- 水平調整式ユニバーサルベース UNIVERSAL BASE OF STAINLESS STEEL
- 微調式ワイヤーカットバイス FINE ADJUSTMENT WIRE-CUT VISE
- ワイヤーカットバイス WIRE-CUT VISE
- 微調式ワイヤーカットパレット FINE ADJUSTMENT WIRE-CUT PALLET
- ワイヤーカットシステムツーリング WIRE-CUT SYSTEM TOOLING
- フィンガーホルダー FINGER HOLDERE FOR WIRE-CUT
- ベースホルダー BASE HOLDERS
- ステンレス製スクリュージャッキセット STAINLESS STEEL SCREW JACK SET

SAKAE SEIKI CO.,LTD
榮製機株式会社

精密極小バイス
PRECISION MICRO VISE

PV-10 …… P03

精密バイス
PRECISION VISE

PV-20ミニバイス …… P04
PV-20Aミニバイス (溝なし) …… P04
PVW-30N …… P04
PV-35Nミニバイス …… P04
PV-50N …… P05
PV-75N …… P05
PV-75LDN深アゴバイス …… P05
PV-100N …… P05
PVE-D100N …… P05
PV-120N …… P06
PV-150N …… P06

高精度横ネジバイス
HIGH PRECISION SCREW VISE

HNV-50 …… P06
HNV-80 …… P06

精密門型バイス
PRECISION PORTAL VISE

PNV-30 …… P07
PNV-50 …… P07
PNV-75 …… P07

精密横ネジバイス
PRECISION SCREW VISE

NV-30 …… P08
NV-50 …… P08
NV-80N …… P08
NV-120N …… P08
NV-150N …… P08

ステンレス製精密バイス
PRECISION VISE of STAINLESS STEEL

PV-20SU …… P09
PV-20SUA (溝なし) …… P09
PV-35SU …… P09
PV-50SUN …… P09
PV-75SU …… P09
PV-100SUN …… P10
PV-150SU …… P10

精密4連バイス
PRECISION FOUR-THROW VISE

EPV-404・EPV-404SU …… P10
EPV-604・EPV-604SU …… P10
EPV-804・EPV-804SU …… P10

精密サインバイス
PRECISION SINE VISE

SNV-50V …… P11
SNV-80V …… P11
SNV-80L …… P11

サインバー式永磁チャック
SINE BAR SYSTEM MAGNET CHUCK

SMC-713MP …… P12
SMC-1325 …… P12

精密Vブロック
PRECISION VEE BLOCK

MB-2505 …… P13
MB-503SU …… P13

両面ドレッサー
BOTH SIDES DRESSER

SD-20 …… P13

90°角度ドレッサー
90°ANGLE DRESSER

KD-90 …… P14

研削音検出器
GRINDING CONTACT INDICATOR

GSR-30 …… P14

ツールデックス（縦横兼用割出装置）
TOOLDEX

TX-3FN …… P15
TX-3FN/CS-150心押台装置付 …… P15
TX-3FN/ST-75サインプレート付 …… P15

パンチデックス（精密研削用割出装置）
PUNCHDEX

PX-30 …… P16
PX-30W …… P16
MV-05 …… P16

NEOTEC

回転チャッカー（手動タイプ）
ROTART CHUCKER (MANUAL TYPE)

RC-8、RC-10、RC-13、RC-20 …… P16

精密研削用円筒装置
PRECISION CYLINDRICAL GRINDING CYLINDER UNITS

RT-3C/MD (3吋スクロールチャック仕様) …… P17
RT-20C/MD (コレット仕様) …… P17
RT-30V/MD (Vブロック仕様) …… P17

ミルデックス
MILLDEX

IX-4C …… P18

精密微調ベース（三軸調整機能付）
PRECISION FINE ADJUSTMENT BASE (W/TRIAXIAL ADJUSTING FUNCTION)

PAB-250 …… P19

ステンレス製ワイヤーカット割出台
INDEXING FIXTURE OF STAINLESS STEEL FOR WIRE-CUT

WX-30 …… P20
WX-30/WSP-75サインプレート付 …… P20

ステンレス製ワイヤーカットクランプ
WIRE-CUT CLAMP MADE OF STAINLESS STEEL

K-75 …… P20
K-55 …… P20

ワイヤーカットブリッジ
WIRE-CUT BRIDGE

AWB シリーズ (水平調整機能付) …… P21
WB シリーズ (水平調整機能無し) …… P21

ワイヤーカットブリッジオプション（特別付属品）
WIRE-CUT BRIDGE OPTION (SPECIAL ATTACHMENT)

WUB-301 Vブロック (小) …… P22
WUB-302 Vブロック (大) …… P22
WUB-303 四連Vブロック …… P22
WUB-401 薄物用口金 …… P22
WBS-501 ネジ式バイス …… P22
WBS-601 Vブロック (特大) …… P22

水平調整式ユニバーサルベース
UNIVERSAL BASE OF STAINLESS STEEL

WUB-220R フルセット …… P23
WUB-220R 本体（右勝手） …… P23
WUB-220L 本体（左勝手） …… P23
特別付属品
WUB-301、WUB-302、WUB-401
WUB-303、WBS-501 …… P24

微調式ワイヤーカットバイス
FINE ADJUSTMENT WIRE-CUT VISE

WPV-150AJN …… P25
WPV-150AJN用オプション
WVB-50N …… P25
WVB-25N …… P25
WPV-60AJワイヤカットマイクロバイス …… P25
WPV-100AJ …… P25

ワイヤーカットバイス
WIRE-CUT VISE

WPV-150N …… P26
WPV-100N …… P26
WPV-120T 厚型タイプ …… P26

微調式ワイヤーカットパレット
FINE ADJUSTMENT WIRE-CUT PALLET

WP-160AJR（右勝手） …… P26
WP-160AJL（左勝手） …… P26

ワイヤーカットシステムツーリング
WIRE-CUT SYSTEM TOOLING

WST-001 (レベリングベース) …… P27
WST-101 (ファインバイス80) …… P27
WST-102 (ファインバイス100) …… P27
WST-201 (VブロックNO.1) …… P28
WST-202 (VブロックNO.2) …… P28
WST-203 (VブロックNO.3) …… P28
WST-301 (パレットホルダー) …… P28

フィンガーホルダー
FINGER HOLDERS

FH-170CA、FH-170FA、FH-110C、FH-110F …… P29

ベースホルダー
BASE HOLDERS

BH-100 …… P30

ステンレス製スクリュージャッキセット
STAINLESS STEEL SCREW JACK SET

SJ-1、J-25、J-37、J-61 …… P30

精密極小バイス
PRECISION MICRO VISE

特 長

●精密研削加工や型彫放電加工で微細ワークのクランプに最適です。
●パレットチェンジの重量制限の対策に最適な超軽量精密バイスです。
●本体底面と側面（片側）にタップ穴（M3）があり治具立てが可能です。

Features

●Optimum to clamp micro works for precision grinding and diesinking electric discharge machining (EDM).
●Ultralight precision vise optimum to meet the weight limit specified for pallet change.
●M3 holes tapped on the bottom and side (one side) of the body can be used to hold jigs.

PV-10

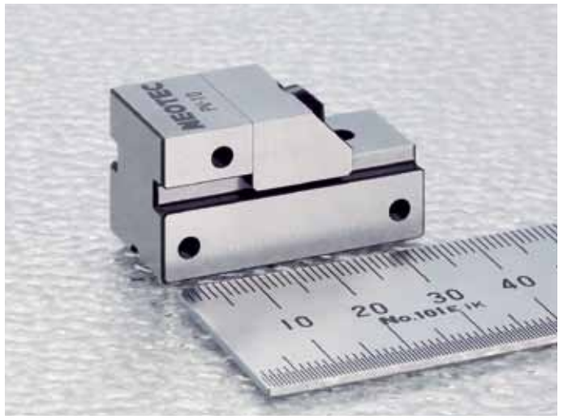

寸法図 Dimensions

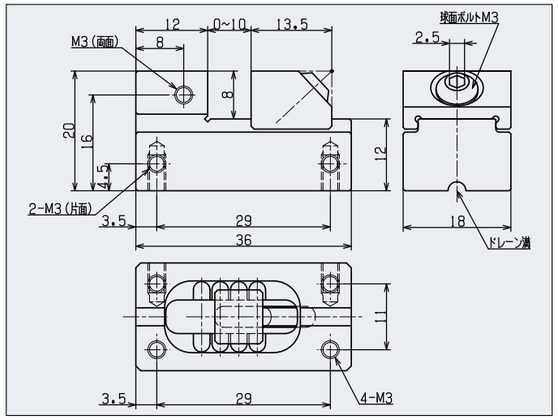

仕 様		Specifications	
口金の最大開き		Maximum jaw opening	10mm
口金の幅		Jaw width	18mm
口金の深さ		Jaw depth	8mm
重量		Weight	0.07kg
精度	平行度	Parallelism	0.0015mm以内 within 0.0015mm
	直角度	Squareness	
材質		Material	ダイス鋼（SKD11）
焼入硬度		Hardness	HRC63°

※口金のサブ溝の追加工が可能。
※Additional machining of the sub-groove in the cap is possible.

パレットチェンジでの使用例
Application Examples for Pallet Change

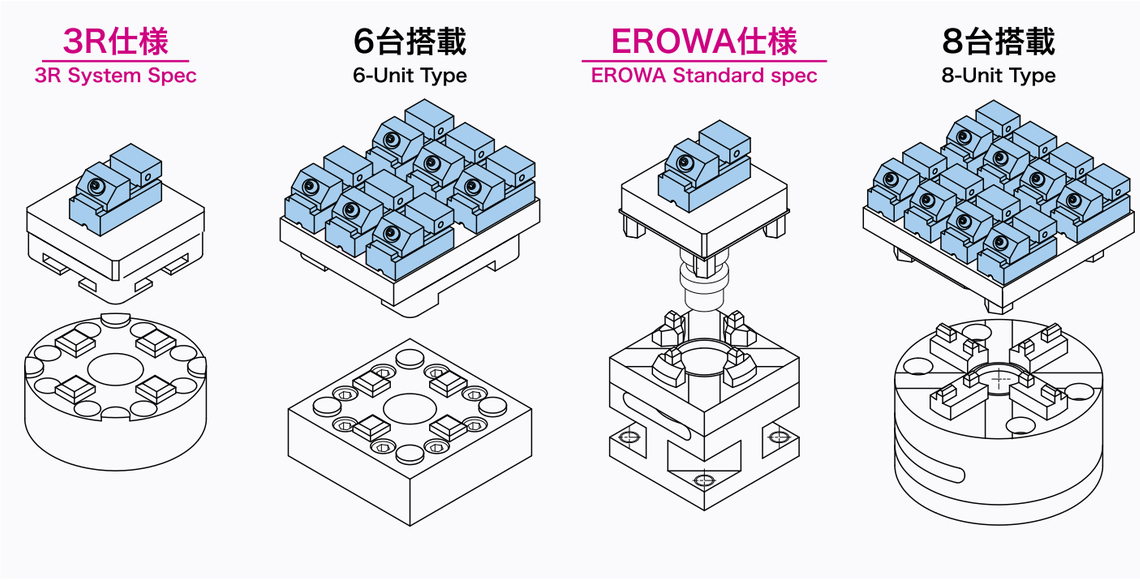

精密バイス
PRECISION VISE

特 長

●SKS-3を全面焼入（HRC62°）し、各面の直角度、平行度を精密研削仕上げしてあります。
●ホールドダウン式クランプの為、チャック時のワーク浮き上がりがありません。（PVシリーズ）
●PV-20のバイス口金部には1.5mm幅のサブ溝が施してあり、特に薄いワークの研削や投影測定の際、ワークの下に補助ブロックで支える必要がありません。
●バイスは並列仕様では製作していません。並列仕様の場合は別途、見積りをご依頼下さい。

Features

●SKS-3 is fully quenched (HRC62°) and side squareness and parallelism are accurately ground and finished.
●Since hold-down type clamp is adopted, no work rise occurs when chucking. (PV series)
●The jaw portion of PV-20 vise is provided with sub-groove of 1.5mm width, and it is not necessary to support with the auxiliary block under the work especially when a thin work is ground or projection measuring is done.
●No parallel vise is available in our standard manufacture. Please request us a separate estimate for the parallel vise you need.

PV-20ミニバイス Mini precision vise

寸法図 Dimensions

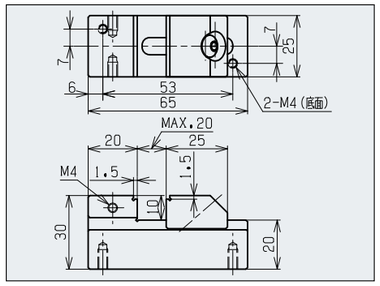

仕 様		Specifications	
口金の最大開き		Maximum jaw opening	20mm
口金の幅		Jaw width	25mm
サブ溝の幅と深さ		Width and depth of sub-groove	1.5mm
口金の深さ		Jaw depth	10mm
重量		Weight	0.3kg
精度	平行度	Parallelism	0.002mm以内 within 0.002mm
	直角度	Squareness	

PV-20Aミニバイス（溝なし） Mini precision vise

寸法図 Dimensions

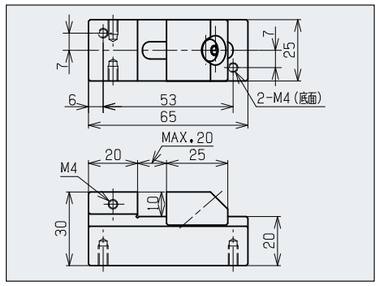

仕 様		Specifications	
口金の最大開き		Maximum jaw opening	20mm
口金の幅		Jaw width	25mm
口金の深さ		Jaw depth	10mm
重量		Weight	0.3kg
精度	平行度	Parallelism	0.002mm以内 within 0.002mm
	直角度	Squareness	

PVW-30N

寸法図 Dimensions

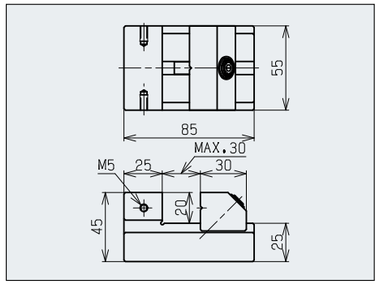

仕 様		Specifications	
口金の最大開き		Maximum jaw opening	30mm
口金の幅		Jaw width	55mm
口金の深さ		Jaw depth	20mm
重量		Weight	1.2kg
精度	平行度	Parallelism	0.002mm以内 within 0.002mm
	直角度	Squareness	

※口金のサブ溝の追加工が可能。
※Additional machining of the sub-groove in the cap is possible.

PV-35Nミニバイス Mini precision vise

寸法図 Dimensions

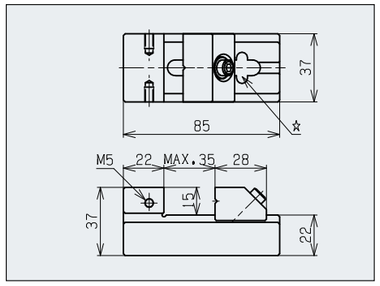

仕 様		Specifications	
口金の最大開き		Maximum jaw opening	35mm
口金の幅		Jaw width	37mm
口金の深さ		Jaw depth	15mm
重量		Weight	0.6kg
精度	平行度	Parallelism	0.002mm以内 within 0.002mm
	直角度	Squareness	

※口金のサブ溝の追加工が可能。
※Additional machining of the sub-groove in the cap is possible.
☆スラッチの清掃が出来るように、口金を簡単に本体から取り除くことが出来ます。
☆The jaws can be easily removed from the main body so that sludge cleaning can be easily done.

精密バイス
PRECISION VISE

PV-50N

寸法図 Dimensions

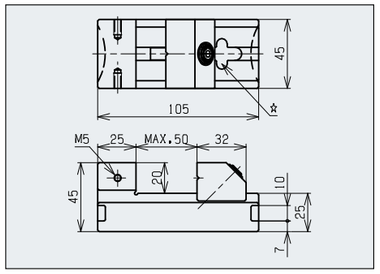

仕　様 Specifications

口金の最大開き		Maximum jaw opening	50mm
口金の幅		Jaw width	45mm
口金の深さ		Jaw depth	20mm
重量		Weight	1.0kg
精度	平行度	Parallelism	0.002mm以内 within 0.002mm
	直角度	Squareness	

※口金のサブ溝の追加工が可能。
※Additional machining of the sub-groove in the cap is possible.
☆スラッヂの清掃が出来るように、口金を簡単に本体から取り除くことが出来ます。
☆The jaws can be easily removed from the main body so that sludge cleaning can be easily done.

PV-75N

寸法図 Dimensions

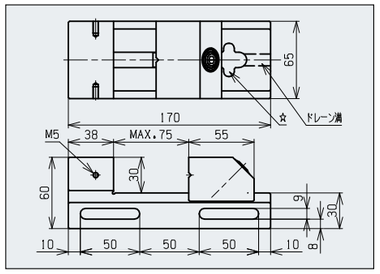

仕　様 Specifications

口金の最大開き		Maximum jaw opening	75mm
口金の幅		Jaw width	65mm
口金の深さ		Jaw depth	30mm
重量		Weight	3kg
精度	平行度	Parallelism	0.002mm以内 within 0.002mm
	直角度	Squareness	

※口金のサブ溝の追加工が可能。
※Additional machining of the sub-groove in the cap is possible.
☆スラッヂの清掃が出来るように、口金を簡単に本体から取り除くことが出来ます。
☆The jaws can be easily removed from the main body so that sludge cleaning can be easily done.

PV-75LDN 深アゴバイス Deep jaw type

寸法図 Dimensions

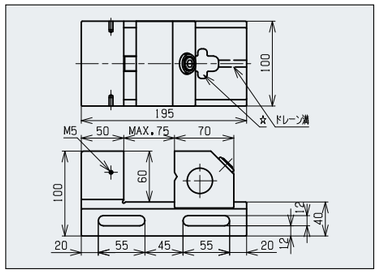

仕　様 Specifications

口金の最大開き		Maximum jaw opening	75mm
口金の幅		Jaw width	100mm
口金の深さ		Jaw depth	60mm
重量		Weight	9.3kg
精度	平行度	Parallelism	0.003mm以内 within 0.003mm
	直角度	Squareness	

※口金のサブ溝の追加工が可能。
※Additional machining of the sub-groove in the cap is possible.
☆スラッヂの清掃が出来るように、口金を簡単に本体から取り除くことが出来ます。
☆The jaws can be easily removed from the main body so that sludge cleaning can be easily done.

PV-100N

寸法図 Dimensions

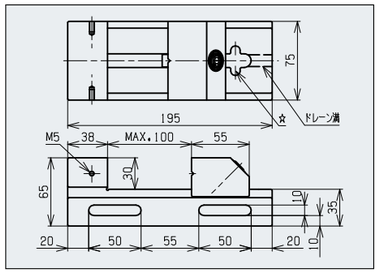

仕　様 Specifications

口金の最大開き		Maximum jaw opening	100mm
口金の幅		Jaw width	75mm
口金の深さ		Jaw depth	30mm
重量		Weight	4.4kg
精度	平行度	Parallelism	0.002mm以内 within 0.002mm
	直角度	Squareness	

※口金のサブ溝の追加工が可能。
※Additional machining of the sub-groove in the cap is possible.
☆スラッヂの清掃が出来るように、口金を簡単に本体から取り除くことが出来ます。
☆The jaws can be easily removed from the main body so that sludge cleaning can be easily done.

PVE-D100N

寸法図 Dimensions

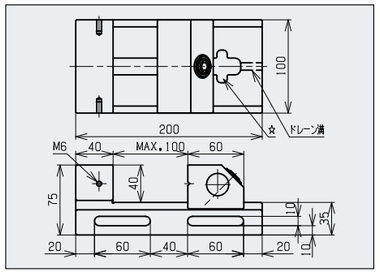

仕　様 Specifications

口金の最大開き		Maximum jaw opening	100mm
口金の幅		Jaw width	100mm
口金の深さ		Jaw depth	40mm
重量		Weight	7.1kg
精度	平行度	Parallelism	0.003mm以内 within 0.003mm
	直角度	Squareness	

※口金のサブ溝の追加工が可能。
※Additional machining of the sub-groove in the cap is possible.
☆スラッヂの清掃が出来るように、口金を簡単に本体から取り除くことが出来ます。
☆The jaws can be easily removed from the main body so that sludge cleaning can be easily done.

精密バイス
PRECISION VISE

特 長

●材質はSKS-3を使用。焼入硬度はHRC62°に施されています。
精密研削・軽切削・放電加工機に使用できます。

Features

●SKS-3 is used as the material. Quench hardness is HRC62°. This can be used for precision grinding, light-duty cutting, and electric discharge machine.

PV-120N

寸法図 Dimensions

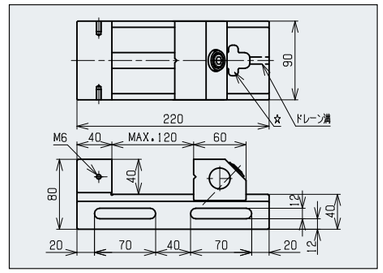

仕　様 Specifications

口金の最大開き		Maximum jaw opening	120mm
口金の幅		Jaw width	90mm
口金の深さ		Jaw depth	40mm
重量		Weight	7.2kg
精度	平行度	Parallelism	0.003mm以内 within 0.003mm
	直角度	Squareness	

※口金のサブ溝の追加工が可能。
※Additional machining of the sub-groove in the cap is possible.
☆スラッヂの清掃が出来るように、口金を簡単に本体から取り除くことが出来ます。
☆The jaws can be easily removed from the main body so that sludge cleaning can be easily done.

PV-150N

寸法図 Dimensions

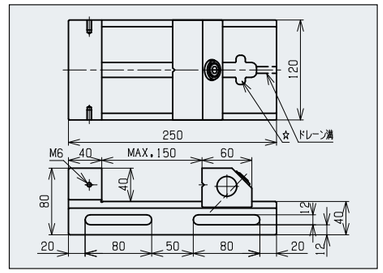

仕　様 Specifications

口金の最大開き		Maximum jaw opening	150mm
口金の幅		Jaw width	120mm
口金の深さ		Jaw depth	40mm
重量		Weight	10.7kg
精度	平行度	Parallelism	0.003mm以内 within 0.003mm
	直角度	Squareness	

※口金のサブ溝の追加工が可能。
※Additional machining of the sub-groove in the cap is possible.
☆スラッヂの清掃が出来るように、口金を簡単に本体から取り除くことが出来ます。
☆The jaws can be easily removed from the main body so that sludge cleaning can be easily done.

高精度横ネジバイス
HIGH PRECISION SCREW VISE

特 長

●ワークの締付け時に発生するバイス本体の変形をなくした精密バイスです。より高精度な精密加工に最適です。
材質はSKS-3を使用。焼入硬度はHRC62°に施されております。

Features

●Precision vise to eliminate deformation of the vise when the work is clamped. This is best suited for higher accurate precision machining. As the material, SKS-3 is used. The quench hardness is HRC62°.

HNV-50

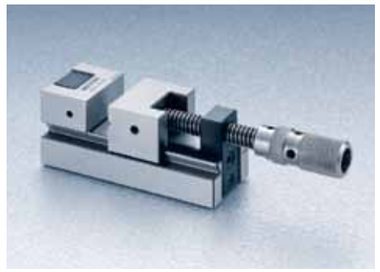

寸法図 Dimensions

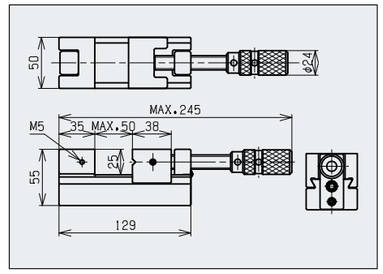

仕　様 Specifications

口金の最大開き		Maximum jaw opening	50mm
口金の幅		Jaw width	50mm
口金の深さ		Jaw depth	25mm
重量		Weight	2.0kg
精度	平行度	Parallelism	0.002mm以内 within 0.002mm
	直角度	Squareness	

※口金のサブ溝の追加工が可能。
※Additional machining of the sub-groove in the cap is possible.

HNV-80

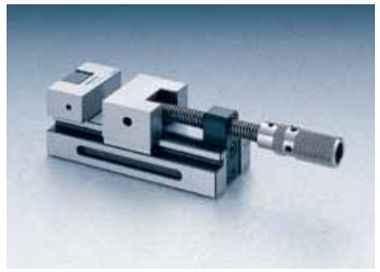

寸法図 Dimensions

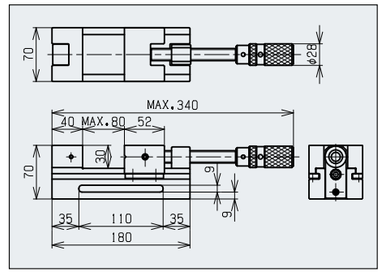

仕　様 Specifications

口金の最大開き		Maximum jaw opening	80mm
口金の幅		Jaw width	70mm
口金の深さ		Jaw depth	30mm
重量		Weight	5.2kg
精度	平行度	Parallelism	0.002mm以内 within 0.002mm
	直角度	Squareness	

※口金のサブ溝の追加工が可能。
※Additional machining of the sub-groove in the cap is possible.

精密門型バイス
PRECISION PORTAL VISE

特 長

●高精度加工されたネジ式精密バイスです。
材質はSKS-3を使用、焼入硬度はHRC62°に施されております。
●バイスを横倒しにして使用する場合に接地面が多いため直角精度が安定します。
●摺動面がスライド面の中心にある為、口金の幅とスライド面の幅が同じです。

Features

●This is an accurately machined screw type precision vise. As the material, SKS-3 is used, and the quench hardness is HRC62°.
●Using a vise on its side increases the ground contact area, stabilizing the squareness accuracy.
●As its sliding surface is provided at the center of the wearing surface, this surface width becomes same as the jaw width.

PNV-30

寸法図 Dimensions

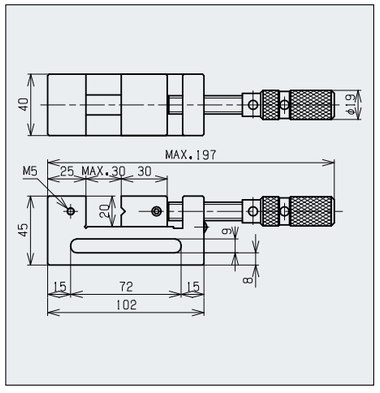

仕 様		Specifications	
口金の最大開き		Maximum jaw opening	30mm
口金の幅		Jaw width	40mm
口金の深さ		Jaw depth	20mm
重量		Weight	1.0kg
精度	平行度	Parallelism	0.002mm以内 within 0.002mm
	直角度	Squareness	0.003mm以内 within 0.003mm

※口金のサブ溝の追加工が可能。
※Additional machining of the sub-groove in the cap is possible.

PNV-50

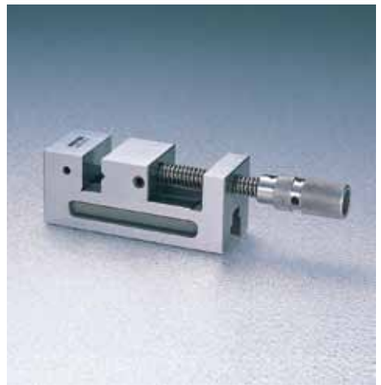

寸法図 Dimensions

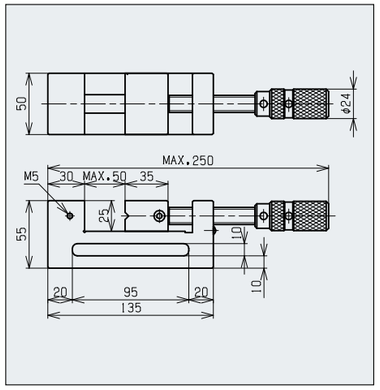

仕 様		Specifications	
口金の最大開き		Maximum jaw opening	50mm
口金の幅		Jaw width	50mm
口金の深さ		Jaw depth	25mm
重量		Weight	2.1kg
精度	平行度	Parallelism	0.002mm以内 within 0.002mm
	直角度	Squareness	0.003mm以内 within 0.003mm

※口金のサブ溝の追加工が可能。
※Additional machining of the sub-groove in the cap is possible.

PNV-75

寸法図 Dimensions

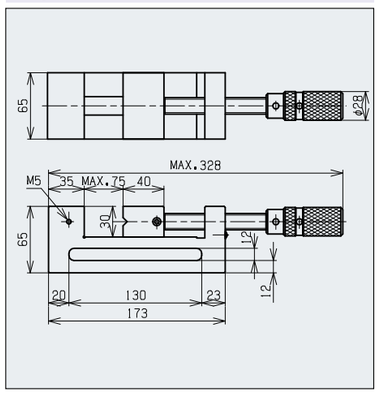

仕 様		Specifications	
口金の最大開き		Maximum jaw opening	75mm
口金の幅		Jaw width	65mm
口金の深さ		Jaw depth	30mm
重量		Weight	3.9kg
精度	平行度	Parallelism	0.003mm以内 within 0.003mm
	直角度	Squareness	

※口金のサブ溝の追加工が可能。
※Additional machining of the sub-groove in the cap is possible.

精密横ネジバイス
PRECISION SCREW VISE

特 長

●高精度加工されたネジ式精密バイスです。
ワークサイズも最大150mm迄対応できます。材質はSKS-3を使用、焼入硬度はHRC62°に施されております。

Features

●This is an accurately machined screw type precision vise. Maximum work size is 150mm. As the material, SKS-3 is used, and the quench hardness is HRC62°.

NV-30

寸法図 Dimensions

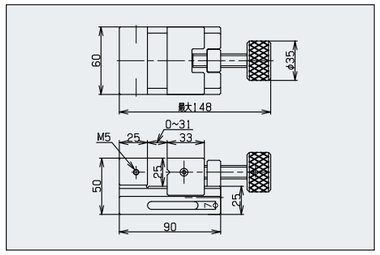

仕 様		Specifications	
口金の最大開き		Maximum jaw opening	30mm
口金の幅		Jaw width	60mm
口金の深さ		Jaw depth	25mm
重量		Weight	2.1kg
精度	平行度	Parallelism	0.002mm以内 within 0.002mm
	直角度	Squareness	0.003mm以内 within 0.003mm

※口金のサブ溝の追加工が可能。
※Additional machining of the sub-groove in the cap is possible.

NV-50

寸法図 Dimensions

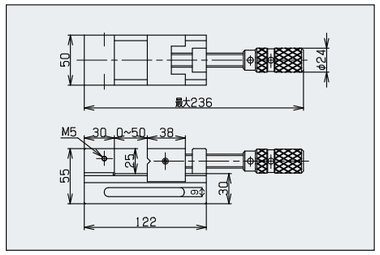

仕 様		Specifications	
口金の最大開き		Maximum jaw opening	50mm
口金の幅		Jaw width	50mm
口金の深さ		Jaw depth	25mm
重量		Weight	2.0kg
精度	平行度	Parallelism	0.002mm以内 within 0.002mm
	直角度	Squareness	0.003mm以内 within 0.003mm

※口金のサブ溝の追加工が可能。
※Additional machining of the sub-groove in the cap is possible.

NV-80N

寸法図 Dimensions

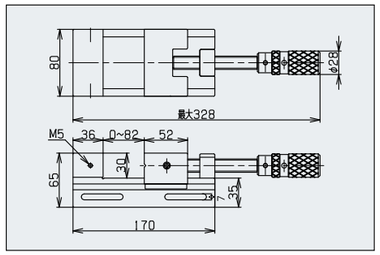

仕 様		Specifications	
口金の最大開き		Maximum jaw opening	80mm
口金の幅		Jaw width	80mm
口金の深さ		Jaw depth	30mm
重量		Weight	5.2kg
精度	平行度	Parallelism	0.003mm以内 within 0.003mm
	直角度	Squareness	

※口金のサブ溝の追加工が可能。
※Additional machining of the sub-groove in the cap is possible.

NV-120N

寸法図 Dimensions

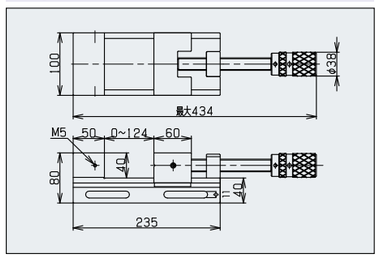

仕 様		Specifications	
口金の最大開き		Maximum jaw opening	120mm
口金の幅		Jaw width	100mm
口金の深さ		Jaw depth	40mm
重量		Weight	10.4kg
精度	平行度	Parallelism	0.003mm以内 within 0.003mm
	直角度	Squareness	

※口金のサブ溝の追加工が可能。
※Additional machining of the sub-groove in the cap is possible.

NV-150N

寸法図 Dimensions

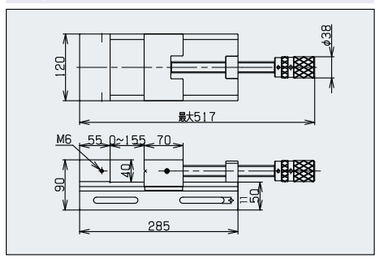

仕 様		Specifications	
口金の最大開き		Maximum jaw opening	150mm
口金の幅		Jaw width	120mm
口金の深さ		Jaw depth	40mm
重量		Weight	17.9kg
精度	平行度	Parallelism	0.003mm以内 within 0.003mm
	直角度	Squareness	

※口金のサブ溝の追加工が可能。
※Additional machining of the sub-groove in the cap is possible.

ステンレス製精密バイス
PRECISION VISE OF STAINLESS STEEL

特 長

●底面にタップ穴があり治具立てが可能です。
●マルテンサイト系ステンレス鋼を全面焼入（HRC56°）し、錆に強い精密バイスです。（磁石にも吸着します）
●ワイヤーカット、型彫放電加工機や精密研削など多目的に利用できます。

Features

●The tapped hole at the bottom allows tools to be set up.
●Martensitic stainless steel is used,fully quenchedand precisely ground finished.
●This can be utilized for many purposes including wire-cutting, diesinking/electric discharge machining, andprecision grinding.

PV-20SU Mini precision vise

寸法図 Dimensions

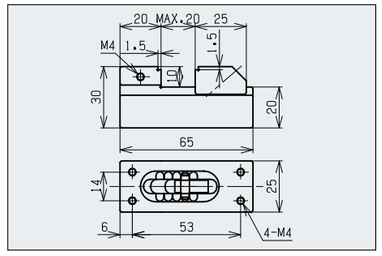

仕 様 Specifications

口金の最大開き		Maximum jaw opening	20mm
口金の幅		Jaw width	25mm
サブ溝の幅と深さ		Width and depth of sub-groove	1.5mm
口金の深さ		Jaw depth	10mm
重量		Weight	0.3kg
精度	平行度	Parallelism	0.002mm以内 within 0.002mm
	直角度	Squareness	

PV-20SUA（溝なし）Mini precision vise

寸法図 Dimensions

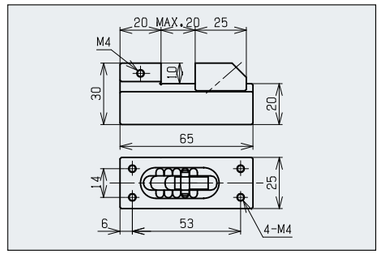

仕 様 Specifications

口金の最大開き		Maximum jaw opening	20mm
口金の幅		Jaw width	25mm
口金の深さ		Jaw depth	10mm
重量		Weight	0.3kg
精度	平行度	Parallelism	0.002mm以内 within 0.002mm
	直角度	Squareness	

PV-35SU Mini precision vise

寸法図 Dimensions

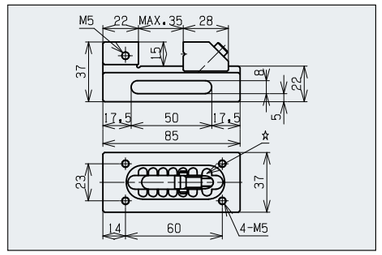

仕 様 Specifications

口金の最大開き		Maximum jaw opening	35mm
口金の幅		Jaw width	37mm
口金の深さ		Jaw depth	15mm
重量		Weight	0.6kg
精度	平行度	Parallelism	0.002mm以内 within 0.002mm
	直角度	Squareness	

※口金のサブ溝の追加工が可能。
※Additional machining of the sub-groove in the cap is possible.
☆スラッチの清掃が出来るように、口金を簡単に本体から取り除くことが出来ます。
☆The jaws can be easily removed from the main body so that sludge cleaning can be easily done.

PV-50SUN

寸法図 Dimensions

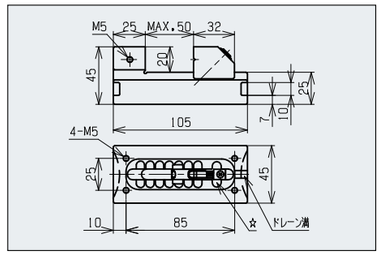

仕 様 Specifications

口金の最大開き		Maximum jaw opening	50mm
口金の幅		Jaw width	45mm
口金の深さ		Jaw depth	20mm
重量		Weight	1kg
精度	平行度	Parallelism	0.002mm以内 within 0.002mm
	直角度	Squareness	

※口金のサブ溝の追加工が可能。
※Additional machining of the sub-groove in the cap is possible.
☆スラッチの清掃が出来るように、口金を簡単に本体から取り除くことが出来ます。
☆The jaws can be easily removed from the main body so that sludge cleaning can be easily done.

PV-75SU

寸法図 Dimensions

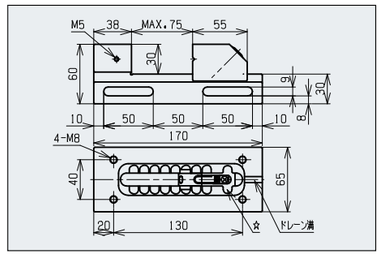

仕 様 Specifications

口金の最大開き		Maximum jaw opening	75mm
口金の幅		Jaw width	65mm
口金の深さ		Jaw depth	30mm
重量		Weight	3kg
精度	平行度	Parallelism	0.002mm以内 within 0.002mm
	直角度	Squareness	

※口金のサブ溝の追加工が可能。
※Additional machining of the sub-groove in the cap is possible.
☆スラッチの清掃が出来るように、口金を簡単に本体から取り除くことが出来ます。
☆The jaws can be easily removed from the main body so that sludge cleaning can be easily done.

PV-100SUN

寸法図 Dimensions

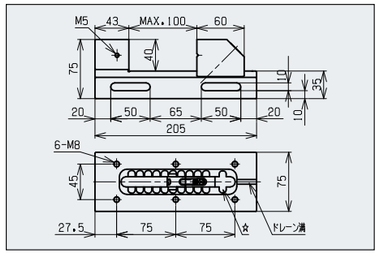

仕 様 Specifications

口金の最大開き		Maximum jaw opening	100mm
口金の幅		Jaw width	75mm
口金の深さ		Jaw depth	40mm
重量		Weight	5.2kg
精度	平行度	Parallelism	0.003mm以内 within 0.003mm
	直角度	Squareness	

※口金のサブ溝の追加工が可能。
※Additional machining of the sub-groove in the cap is possible.
☆スラッチの清掃が出来るように、口金を簡単に本体から取り除くことが出来ます。
☆The jaws can be easily removed from the main body so that sludge cleaning can be easily done.

PV-150SU

寸法図 Dimensions

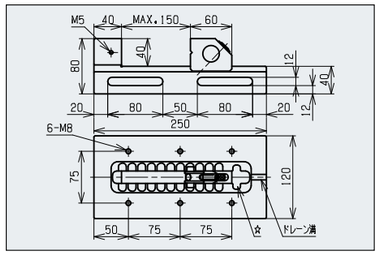

仕 様 Specifications

口金の最大開き		Maximum jaw opening	150mm
口金の幅		Jaw width	120mm
口金の深さ		Jaw depth	40mm
重量		Weight	10.7kg
精度	平行度	Parallelism	0.003mm以内 within 0.003mm
	直角度	Squareness	

※口金のサブ溝の追加工が可能。
※Additional machining of the sub-groove in the cap is possible.
☆スラッチの清掃が出来るように、口金を簡単に本体から取り除くことが出来ます。
☆The jaws can be easily removed from the main body so that sludge cleaning can be easily done.

精密4連バイス
PRECISION FOUR-THROW VISE

特 長

●放電加工、研削、軽切削用の小物部品の多数個取り並列バイスです。作業効率を改善できます。
●ストッパー付の為、複数個の加工物を高精度に位置決めできます。
●EPV-000シリーズは材質がSKS-3（HRC62°）です。
●EPV-000SUシリーズは材質がマルテンサイト系ステンレス鋼（HRC56°）です。

Features

●Multiple parallel vise for small parts for electricdis-charge machining, grinding, and light-duty cutting. Working efficiency can be enhanced.
●Since stoppers are provided, multiple workpieces can be accurately positioned.
●SKS-3 (HRC62°) is used as the material for EPV-000 Series.
●Martensitic stainless steel (HRC56°) is used as the material for EPV-000SU Series.

EPV-404・EPV-404SU

寸法図 Dimensions

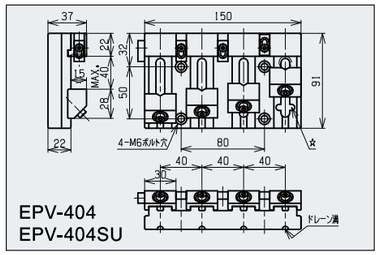

仕 様 Specifications

口金の最大開き		Maximum jaw opening	40mm
口金の幅		Jaw width	30mm
口金の深さ		Jaw depth	15mm
重量		Weight	3.5kg
精度	平行度	Parallelism	0.003mm以内 within 0.003mm
	直角度	Squareness	

※口金のサブ溝の追加工が可能。
※Additional machining of the sub-groove in the cap is possible.
☆スラッチの清掃が出来るように、口金を簡単に本体から取り除くことが出来ます。
☆The jaws can be easily removed from the main body so that sludge cleaning can be easily done.

EPV-604・EPV-604SU

寸法図 Dimensions

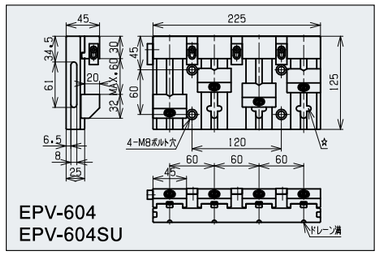

仕 様 Specifications

口金の最大開き		Maximum jaw opening	60mm
口金の幅		Jaw width	45mm
口金の深さ		Jaw depth	20mm
重量		Weight	7.5kg
精度	平行度	Parallelism	0.003mm以内 within 0.003mm
	直角度	Squareness	

※口金のサブ溝の追加工が可能。
※Additional machining of the sub-groove in the cap is possible.
☆スラッチの清掃が出来るように、口金を簡単に本体から取り除くことが出来ます。
☆The jaws can be easily removed from the main body so that sludge cleaning can be easily done.

EPV-804・EPV-804SU

寸法図 Dimensions

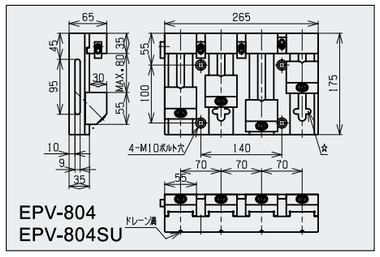

仕 様 Specifications

口金の最大開き		Maximum jaw opening	80mm
口金の幅		Jaw width	55mm
口金の深さ		Jaw depth	30mm
重量		Weight	15.5kg
精度	平行度	Parallelism	0.003mm以内 within 0.003mm
	直角度	Squareness	

※口金のサブ溝の追加工が可能。
※Additional machining of the sub-groove in the cap is possible.
☆スラッチの清掃が出来るように、口金を簡単に本体から取り除くことが出来ます。
☆The jaws can be easily removed from the main body so that sludge cleaning can be easily done.

精密サインバイス
PRECISION SINE VISE

特 長

●高精度で使い易いサインバイスです。材質はSKS-3を使用。焼入硬度はHRC62° に施されております。
●0° から45° まで可傾し、小物の精密角度研削に最適です。
●ブロックゲージを使用するサインバイスのため高精度な角度設定が可能です。

Features

●High-precision easy-to-use sine vise. SKS-3 is used as the material. The quench hardness is HRC62° .
●The vise can be inclined from 0° to 45° , making it ideal for precise angle grinding of small works.
●Block gauges are used for this sine vise, allowing highly precise setting of the angle.

SNV-50V

寸法図 Dimensions

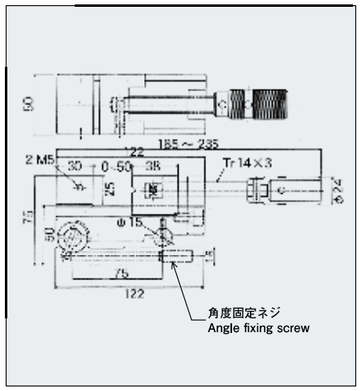

仕 様 Specifications

本体全長		Total length	122mm
口金の最大開き		Maximum jaw opening	50mm
口金の幅		Jaw width	50mm
本体高さ		Vise height	75mm
口金の深さ		Jaw depth	25mm
最大傾斜角度		Oblique angle	45°
精度	平行度	Parallelism	0.003mm以内 within 0.003mm
	直角度	Squareness	
重量		Weight	2.8kg

※口金のサブ溝の追加工が可能。
※Additional machining of the sub-groove in the cap is possible.

SNV-80V

寸法図 Dimensions

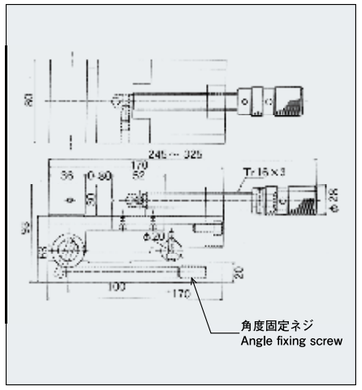

仕 様 Specifications

本体全長		Total length	170mm
口金の最大開き		Maximum jaw opening	80mm
口金の幅		Jaw width	80mm
本体高さ		Vise height	93mm
口金の深さ		Jaw depth	30mm
最大傾斜角度		Oblique angle	45°
精度	平行度	Parallelism	0.003mm以内 within 0.003mm
	直角度	Squareness	
重量		Weight	7.1kg

※口金のサブ溝の追加工が可能。
※Additional machining of the sub-groove in the cap is possible.

SNV-80L

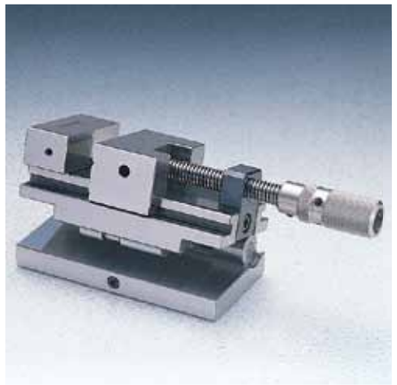

寸法図 Dimensions

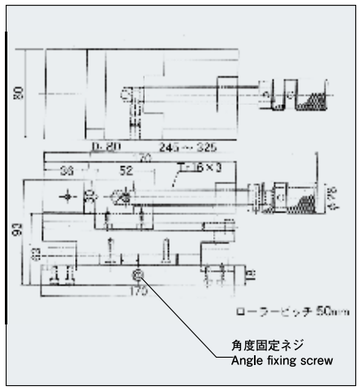

仕 様 Specifications

本体全長		Total length	170mm
口金の最大開き		Maximum jaw opening	80mm
口金の幅		Jaw width	80mm
本体高さ		Vise height	93mm
口金の深さ		Jaw depth	30mm
最大傾斜角度		Oblique angle	45°
精度	平行度	Parallelism	0.003mm以内 within 0.003mm
	直角度	Squareness	
重量		Weight	7.4kg

※口金のサブ溝の追加工が可能。
※Additional machining of the sub-groove in the cap is possible.

サインバー式永磁チャック
SINE BAR SYSTEM MAGNET CHUCK

特 長

●傾斜角はブロックゲージ使用によるサインバー式で、秒単位の角度が得られます。
●ローラーに2mmの段差があり、微少角度の設定が容易です。
●SKS鋼を全面焼入（HRC62°）し、精密研削仕上げしてあります。

Features

●For the inclination, sine bar type using block gauge is adopted, and angling in second units can be done.
●Since the roller is 2mm stepped, very small angle setting can be easily done.
●It is precisely ground/finished with SKS steel fully quenched (HRC62°).

SMC-713MP

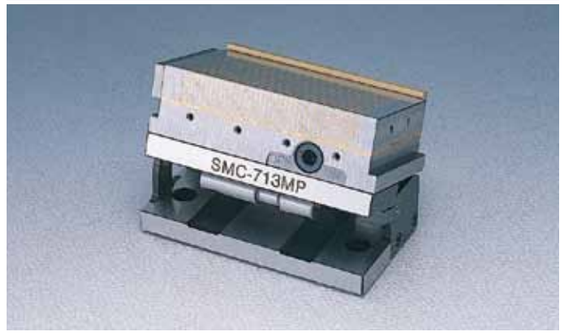

寸法図 Dimensions

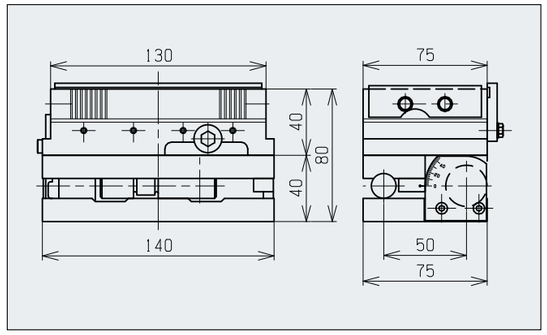

仕 様 Specifications

磁極のピッチ	Pitch	P=3mm
全体の高さ(角度0°にて)	O.A.height	80mm
角型永磁チャック	Chuck size	75mm×130mm
ベース寸法	Base size	75mm×140mm
ローラーセンター距離	Roller center distance	50mm$^{\pm0.002}$
ローラー径	Roller dia.	φ15mm $^{\pm0}_{-0.003}$ （φ11mm $^{\pm0}_{-0.003}$）
傾斜範囲	Oblique angle	0°～45°
精度 平行・直角度	ParallelismSquareness	0.002mm以内 within 0.002mm
重量	Weight	5.0kg

SMC-1325

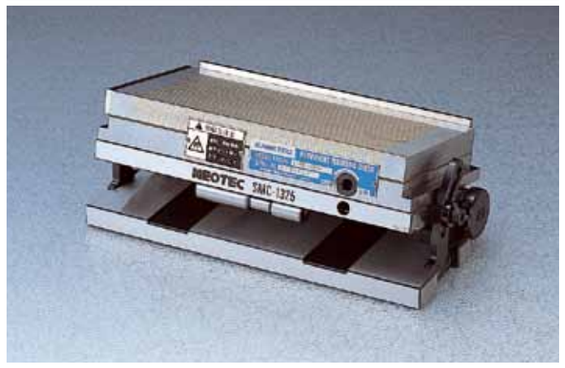

寸法図 Dimensions

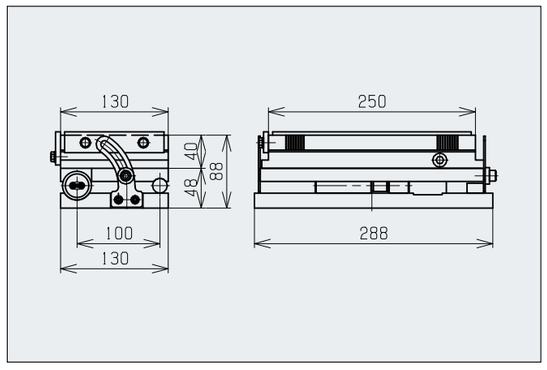

仕 様 Specifications

磁極のピッチ	Pitch	P=3mm
全体の高さ(角度0°にて)	O.A.height	88mm
角型永磁チャック	Chuck size	130mm×250mm
ローラーセンター距離	Roller center distance	100mm $^{\pm0.005}$
傾斜範囲	Oblique angle	0°～45°
精度 平行・直角度	ParallelismSquareness	0.005mm以内 within 0.005mm
重量	Weight	21kg

精密Vブロック
PRECISION VEE BLOCK

特 長

●精密研削、放電加工、検査、ケガキ用精密治具として使用できます。
●クランプアームがVブロック幅より狭い為、Vブロックを横倒しで使用できます。
●MB-503SU（マルテンサイト系ステンレス鋼）は、上下V溝面にツバの逃し加工が施してあります。

Features

●This can be used as a precision jig for precise grinding, electric discharge machining, inspection, and marking-off.
●Since the clamp arm is narrower than the V block width, the V block can be used on its side.
●With MB-503SU (martensitic stainless steel), relief machining for collar is done on the top/bottom V groove faces.

MB-2505

寸法図 Dimensions

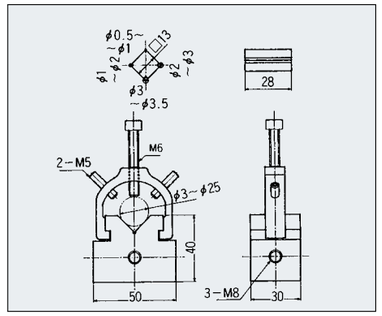

仕 様	Specifications	
V溝面平行度	Parallelism	0.003mm以内 within0.003mm
V溝面直角度	Squareness	0.003mm以内 within0.003mm
側面とV溝の対称度	Symmetry	心ズレ0.003mm以内 within0.003mm
Vブロック容量	Capacity	丸ワークφ0.5~φ25mm
		角ワークMax20mm
材質	Material	SKS-3
焼入硬度	Quenching hardness	HRC62°
重量	Weight	0.45kg

MB-503SU

寸法図 Dimensions

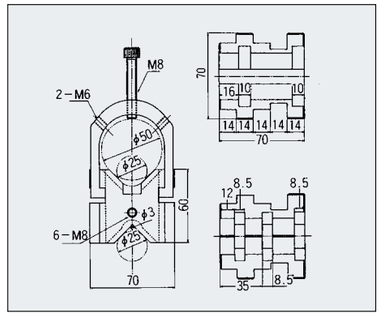

仕 様	Specifications	
V溝面平行度	Parallelism	0.005mm以内 within0.005mm
V溝面直角度	Squareness	0.005mm以内 within0.005mm
側面とV溝の対称度	Symmetry	心ズレ0.003mm以内 within0.003mm
Vブロック容量	Capacity	小径側:丸ワークφ3~φ25mm 角ワークMax20m
		Small V groove φ3~25mm Square Max.20mm
		大径側:丸ワークφ25~φ50mm 角ワークMax35mm
		Large V groove φ25~50mm Square Max.35mm
材質	Material	マルテンサイト系ステンレス鋼 Martensitic stainless steel
焼入硬度	Quenching hardness	HRC56°
重量	Weight	1.6kg

両面ドレッサー
BOTH SIDES DRESSER

特 長

●砥石両側を同時ドレッシング（片側切込量0.005mm）し、深溝研削に最適な砥石成形ができます。
●単石・多石ダイヤとも取付可能です。
●ダイヤモンドはV溝にて固定するため取付けが容易で確実です。
●摺動部は防塵シールされスライドは極めて滑らかです。
●ダイヤモンド付属なし

Features

●Simultaneous dressing of both sides of grinding wheel (singleside feed 0.005mm) permits most appropriate processing of wheel for deep groove grinding.
●Both single point diamond and multi points can be used.
●Diamond is set easily and positively because of fixing in V-groove.
●As the slides are protected with seals against dust,very smooth sliding motion is quaranteed.
●Diamond attachment is not included.

SD-20

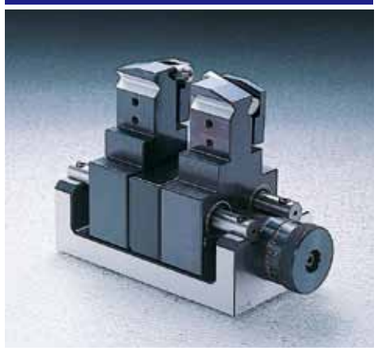

寸法図 Dimensions

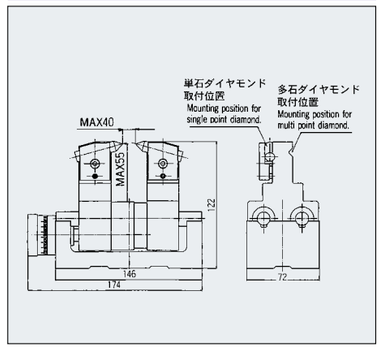

仕 様	Specifications	
最大砥石幅	Maximum grinding wheel width	40mm
最小ドレッシング幅	Minimum dressing width	0.2mm
最大ドレッシング深さ	Minimum dressing deoth	55mm
1目盛	Graduation	0.01mm/1目盛.1mm/ハンドル1回転 (handlerevolution)
ダイヤモンド	Diamond	φ8~φ12(付属なし) (sold separately)
材質	Material	SKS-3
焼入硬度	Quenching hardness	HRC62°
重量	Weight	4.8kg

90°角度ドレッサー
90° ANGLE DRESSER

特 長

●ブロックゲージにより所要角度に傾斜させるサインバー式精密角度ドレッサーです。
●ブロックゲージなしで45°に仕上がっています。
●ダイヤモンド付属なし

Features

●Sine bar type precision angle dresser, which can be inclined to a desired angle with the block gauge.
●It is finished to 45° (without block gauge.9)
●Diamond attachment is not included.

KD-90

寸法図 Dimensions

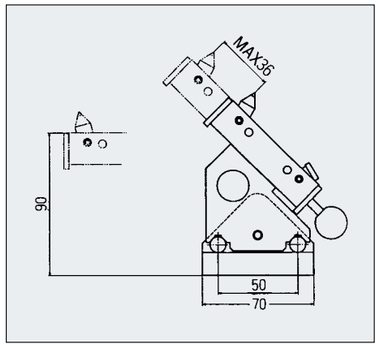

仕 様	Specifications	
ストローク量	Stroke amount	36mm
角度成形範囲	Angle dresser range	0°～90°
ローラーセンター距離	Roller center distance	50mm±0.002
ダイヤモンド	Diamond	φ10mm (付属なし) (sold separately)
材質	Material	SKS-3
焼入硬度	Quenching hardness	HRC62°
重量	Weight	1.7kg

使用例1 Application 1

65° angle tilt
1. 65°−45°=20°
2. Sin 20°=0.3420201
3. 50mm×0.3420201=17.101mm
4. 65° angle tilt can be obtained by stacking the total height of 17.101mm gauge blocks.

65° 傾斜の場合
1. 65°−45°=20°
2. Sin20°=0.3420201
3. 50mm×0.3420201=17.101mm
4. 17.101mmのブロックゲージを積む事により65°の傾斜を得る。

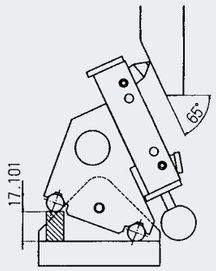

使用例2 Application 2

30° angle tilt
1. 45°−30°=15°
2. Sin 15°=0.258819
3. 50mm×0.258819=12.941mm
4. 30° angle tilt can be obtained by stacking the total height of 12.941mm gauge blocks.

30° 傾斜の場合
1. 45°−30°=15°
2. Sin15°=0.258819
3. 50mm×0.258819=12.941mm
4. 12.941mmのブロックゲージを積む事により30°の傾斜を得る。

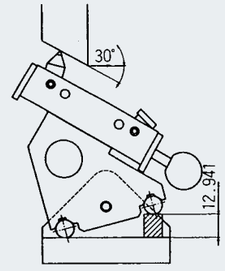

研削音検出器
GRINDING CONTACT INDICATOR

特 長

●フィルタースイッチONにより無用な機械音をシャットアウト。
●治具研・成形研削等の微細加工時の研削音が正確に聞き取れます。
●機械回転部のベアリング音や異常音のチェックができます。
●乾電池（単三4本）で使用可能です。

Features

●With the filter switch ON, unnecessary machine noise is eliminated.
●It is possible to hear grinding sound during fine machining such as jig grinding and formed grinding
●Bearing noise and abnormal noise of machine rotating portion can be checked.
●This indicator can be operated with four AA-sized cells.

GSR-30

使用例 Application

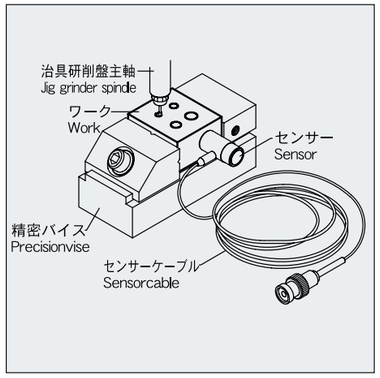

仕 様	Specifications	
アンプ寸法	Amplifier size	165×140×60(mm)
製品重量	Weight	0.5kg
本体感度	Sensitivity	0.5PC/G(音響最大時)(MAX)
音響出力	Audio output	90mW(最大)(MAX)
レベルメーター	Level meter	LEDデジタル表示 LED digital display
電源	Electricity	単三電池4本/AC100V Four size AA batteries
センサー方式	Sensing method	圧縮型 Compression Type
センサー感度	Sensor sensitivity	80PC/G
付属品	加速度センサー、センサーケーブル、ヘッドフォン、ACアダプター Accelero sensor,Sensonr cadle,Head phone,AC-adaptor	

ツールデックス
TOOLDEX

特 長

●平面研削盤、フライス盤、ボール盤等に取付けて、小物ワークの円筒、割出し、穴あけ加工が能率良くできます。
●握りとストッパーを取り外すとチャックを上向きで使用できます。
●マシンバイスに挟んで割出し治具として使用できます。
●ベアリング構造を二列にしているためスピンドルの剛性が向上されています。

Features

●With this installed to a surface grinding machine, milling machine, or drilling machine, cylindrical grinding, indexing, or drilling of small works can be efficientlydone.
●Remove the handle and stopper to use the chuck-facing upward.
●It can be used as an indexing jig when clamped in the machine vice.
●Double-row bearing structure improves the rigidity of the spindle.

TX-3FN

寸法図 Dimensions

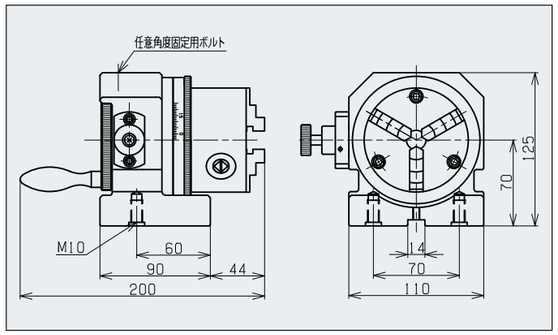

仕　様	Specifications
チャック外爪 Outer jaw	φ2～φ70mm
チャック内爪 Inner jaw	φ24～φ64mm
本体の貫通穴 Through center hole	チャック部φ16mm(chuck)本体φ26mm(body)
センターの高さ Center height	70mm
割出しIndexing	24分割(15°ピッチ、精度±30秒以内)24 divisions
目盛 Scale	1°とび360°目盛（副尺5分）1(to 360) with vernier scale 5min
重量 Weight	8.2kg
長手定寸ストッパー装置付（着脱可能） Length Wise sizing stopper attached	
3吋三ッ爪スクロールチャック(北川製)3"3-Jaw scroll-chuck(made by Kitagawa)	

※4吋三ッ爪スクロールチャックが取付可能。
※Attachable to 4" 3-Jaw scroll-chuck.

TX-3FN/CS-150心押台装置付 with center support

寸法図 Dimensions

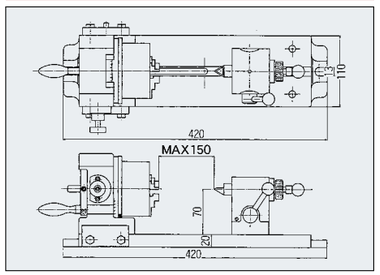

仕　様		Specifications
心間距離	Max.center distance	0～150mm
本体との総重量	Gross weight	16.1kg

受注生産品
Custom-order product

TX-3FN/ST-75サインプレート付 with sine plate

寸法図 Dimensions

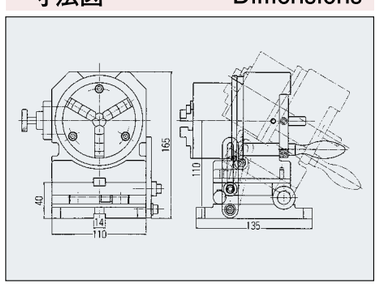

仕　様		Specifications
傾斜角度	Oblique angle	0°～45°
本体との総重量	Gross weight	11.0kg

※TX-3FとST-75は組み合せて納入は致しません。
お見積りは別々にご依頼下さい。
※TX-3F and ST-75 are not delivered in combination.
Ask us for an estimate separately.

パンチデックス
PUNCHDEX

特 長

●異形パンチ、コアピン等の成形加工、割出加工、検査治具として使用できます。
●スピンドルに二列のベアリング構造を内蔵しているため剛性があり、耐久性に優れています。
●Vブロックの材質がダイス鋼（SKD-11）の焼入れ鋼のため耐磨耗に優れています。

Features

●Use for forming, indexing, inspection of odd-shapedpunch, core pin, etc.
●The bearing structures in two rows built in the spin-dle give rigidity and ensure excellent durability.
●The V-block material is the quenched die steel (SKD-11)that has excellent abrasion resistance.

PX-30

各部の名称と寸法 Dimensions

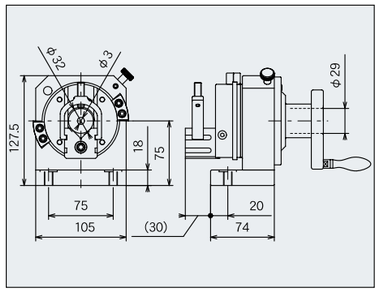

仕　様	Specifications
加工可能丸シャンク径 Processable round shank diameter	φ3～φ32mm
Vブロック移動量 V block movement	28mm
Vブロック調整機構 V block adjusting mechanism	ラック、ピニオン方式 Rack and pinion system
センターの高さ Center height	75mm
割出し Indexing	24分割(15ピッチ、精度±10秒以内) 24 divisions
任意角度 Optical angle	サインバー方式Sine bar type
目盛 Scale	360°(1°とび目盛線15°とび数字)
本体の貫通穴 Through hole of main body	φ29mm
重量 Weight	6.2kg
成形精度Forming accuracy	0.002mm

PX-30W

各部の名称と寸法 Dimensions

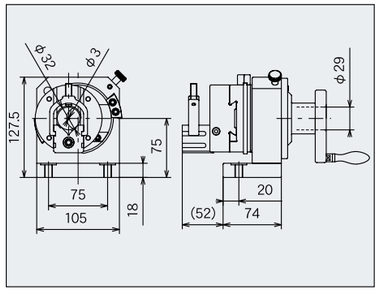

仕　様	Specifications
加工可能丸シャンク径 Processable round shank diameter	φ3～φ32mm
Vブロック移動量 V block movement	上下28mm 左右各12mm Top and bottom28mm Right and left12mm
Vブロック調整機構 V block adjusting mechanism	ラック、ピニオン方式 Rack and pinion system
センターの高さ Center height	75mm
割出し Indexing	24分割(15ピッチ、精度±10秒以内) 24 divisions
任意角度 Optical angle	サインバー方式Sine bar type
目盛 Scale	360°(1°とび目盛線15°とび数字)
本体の貫通穴 Through hole of main body	φ29mm
重量 Weight	7.0kg
成形精度Forming accuracy	0.002mm

●縦と横方向に芯出し調整ができ異形パンチのR加工や偏芯加工が容易にできます。
●オプション：ミニVブロック●φ0.5～φ3.5ミリの小径の加工時にPX-30及びPX-30WのVブロックに装着し使用できます。

●Vertical and horizontal centering, as well as R-machining and eccentric machining of odd-shaped punches, is easy.
●Option: Mini V-block●Mountable on the V-block of PX-30 and PX-30W for small-diameter machining (0.5-3.5 millimeters in diameter) of mini-V blocks.

MV-05

寸法図 Dimensions

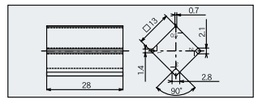

仕　様		Specifications
Vブロック容量	Capacity	φ0.5～φ3.5mm
材質	Material	SKS-3
焼入硬度	Quenching hardness	HRC62°
重量	Weight	0.1kg

回転チャッカー（手動タイプ）
ROTART CHUCKER (MANUAL TYPE)

特 長

●平面研削盤用のコレット型小型円筒研削装置です。
●金型の入子ピン、パンチ等の円筒研削加工に最適です。
●大昭和精機製（BIG）のニューベビーチャックを使用。.コレットチャック及びスパナ付属なし）
●わずらわしい心出し作業の段取時間が省けます。
●繰り返し精度0.003mm以内。

Features

●Collet type small cylindrical grinding device for surface grinding machine.
●This is best suited for cylindrical gringing of die insert pin, core, etc.
●Adoption of New Baby Chuck made by BIG DAISHOWA. (No spanner provided)
●Possibility of saving setup time of troublesome centering work.
●Repeatability within 0.003mm.

RC-8、RC-10、RC-13、RC-20

※写真はRC-20です。

寸法図（RC-20） Dimensions

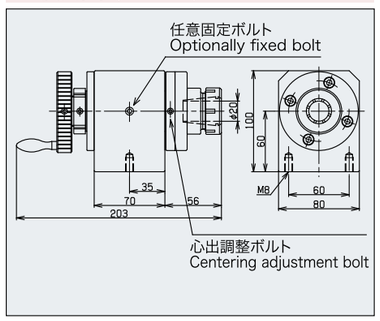

仕　様			
形　式 Type	クランプ範囲 Clamp range	本体貫通穴 Through hole of main body	重量 Weight
RC-8	φ0.5～φ8mm	φ20mm	4.7kg
RC-10	φ1.5～φ10mm		
RC-13	φ2.5～φ13mm		
RC-20	φ2.5～φ20mm		4.8kg

・ホルダー部の交換でRC-8、10、13、20の仕様が変更できます(別売り)
・心出し調整ボルトにより高精度な心出しが可能です。
・The specifications of RC-8, RC-10, RC-13, and RC-20 can be changed by replacing the holder (sold separately).
・Centering adjustment bolts allow highly precise centering.

精密研削用円筒装置
PRECISION CYLINDRICAL GRINDING CYLINDER UNITS

特 長

●平面研削盤、プロファイル研削盤用のモータードライブ専用の円筒装置で操作性を考えコンパクトな設計となっております。
●加工条件に応じ、3吋スクロールチャック仕様、コレットチャック仕様、Vブロック仕様からの選択が可能です。
※割出機能（手動式）、特殊仕様に関してはお問合せ下さい。
※簡易湿式での使用は可能です。

Features

●A motor-driven cylindrical grinding unit for surface grinding machines, and profile grinding machines, which is designed compact for better operability.
●Selection of the 3-inch scroll chuck specification,collet chuck specification, and V-block specification is possible.
※Please contact us for the indexing function (manual) and special specifications.
※The use in the simple wet process is possible.

RT-3C/MD (3吋スクロールチャック仕様) (3-inch scroll chuck specification)

受注生産品 Custom-order product

寸法図 Dimensions

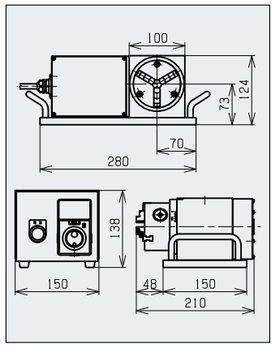

仕 様		Specifications
チャック外爪	Chuck outer claw	φ2～φ70mm
チャック内爪	Chuck inner claw	φ24～φ64mm
チャック貫通穴	Through hole of Chuck	φ16mm
本体の貫通穴	Through hole of main body	φ22mm
センターの高さ	Center height	73mm
目盛	Scale	1°とび360°目盛
任意固定	Arbitrarily fixation	M6（上面）
回転数	Revolutions	50～1000r/min
入出力	Input/output	単相100V/120W Single phase,100V/120W
モーター	Motor	ブラシレスDCモーター A brushless DC motor
重量	Weight	13.8kg

※操作ボックスは重量に含んでおりません。
※The operation box does not include it in weight.

RT-20C/MD (コレット仕様) (Collet specification)

受注生産品 Custom-order product

寸法図 Dimensions

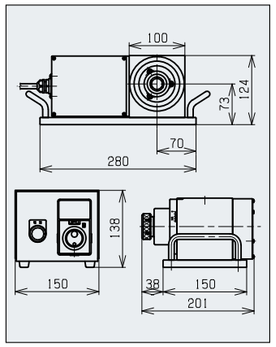

仕 様		Specifications
加工範囲（NBC20の場合）	Machining range (for NBC20)	φ2.5～φ20mm
本体の貫通穴	Through hole of main body	φ22mm
センターの高さ	Center height	73mm
目盛	Scale	1°とび360°目盛
任意固定	Arbitrarily fixation	M6（上面）
回転数	Revolutions	50～1000r/min
入出力	Input/output	単相100V/120W Single phase,100V/120W
モーター	Motor	ブラシレスDCモーター A brushless DC motor
重量	Weight	13.3kg

※操作ボックスは重量に含んでおりません。
※The operation box does not include it in weight.

※大昭和精機製（BIG）のニューベビーチャック仕様です。
ニューベビーチャックコレットをご使用下さい。NBC20（AA級）
コレット及びスパナは付属なし。
※サイズ変更や他メーカー製の仕様を希望される場合はご相談下さい。
（別途見積り）

※BIG DAISHOWA new baby chuck specification. Please use the new baby collet chuck. NBS20 (Grade AA)
A collet and a spanner have no attachment.
※Please contact us for size change and other maker1s specifications. (Separate estimation)

RT-30V/MD (Vブロック仕様) (V-block specification)

受注生産品 Custom-order product

寸法図 Dimensions

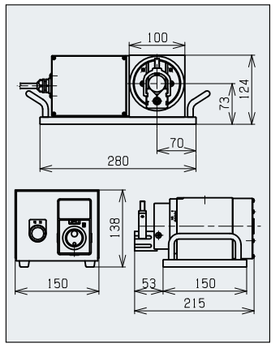

仕 様		Specifications
加工範囲（Vブロック部）	Machining range (V-block part)	φ3～φ32mm
本体の貫通穴	Through hole of main body	φ22mm
センターの高さ	Center height	73mm
目盛	Scale	1°とび360°目盛
任意固定	Arbitrarily fixation	M6（上面）
回転数	Revolutions	50～300r/min
入出力	Input/output	単相100V/120W Single phase,100V/120W
モーター	Motor	ブラシレスDCモーター A brushless DC motor
重量	Weight	13.3kg

※操作ボックスは重量に含んでおりません。
※The operation box does not include it in weight.

※Vブロック仕様の最大回転数は300r/max以内での限定の仕様になります。
それ以上の回転数ではご使用になれません。

※The maximum speed of rotation of the V-block specification is 300r/max. Higher speed is impossible.

ミルデックス
MILLDEX

特 長

●4インチスクロールチャック付の24分割割出台です。
●小物ワークの軽切削加工に最適。
●縦横兼用での使用ができ、マシンバイス等にはさんで使用できます。

Features

●A 24-division indexing fixture with a 4-inch scroll chuck.
●Most suitable for light machining of small workpieces.
●Usable both vertically and horizontally, by clamping it with a machine vise, etc.

IX-4C

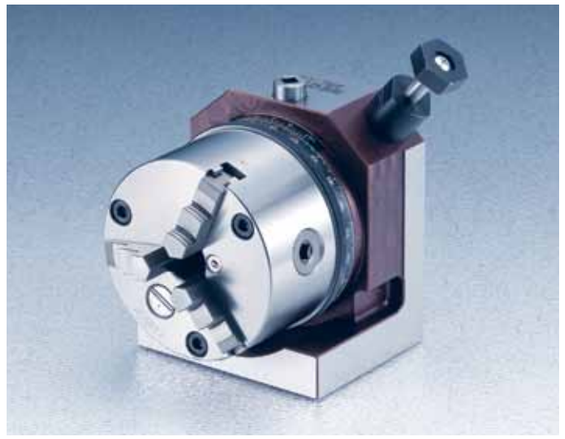

寸法図 Dimensions

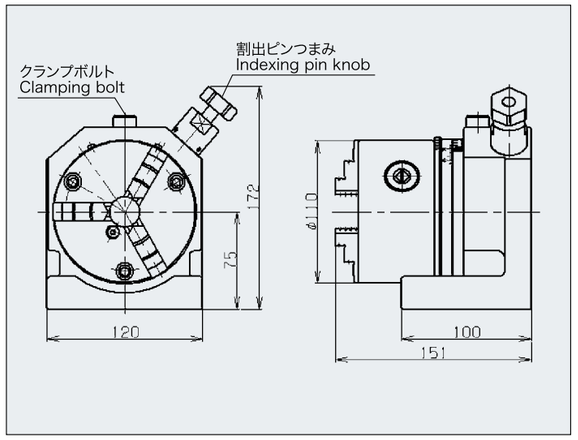

仕 様	Specifications
チャック外爪 Outer jaw	φ3～φ95mm
チャック内爪 Inner jaw	φ29～φ84mm
本体の貫通穴 Through center hole	チャック部φ24mm（chuck） 本体φ25mm（body）
センターの高さ Center height	75mm
割出しIndexing	24分割（15°ピッチ、精度±60秒以内） 24 divisions
目盛 Scale	1°とび360°目盛（副尺5分） 1(to 360)with vernier scale 5min
重量 Weight	11kg
4吋三ツ爪スクロールチャック（億川製） 4” 3-Jaw scroll-chuck (made by Okukawa)	

精密微調ベース
PRECISION FINE ADJUSTMENT BASE

特 長

●プロファイル研削盤・型彫放電加工用の精密調整ベースです。
●水平・旋回の調整機能付のため高精度なワークセッティングが可能です。
●治具立て用に複数のタップ穴を設けています。

Features

●Precision adjustment base for diesinking electric discharge machining (EDM).
●High precision setting of workpieces is possible because of its horizontal and swing adjusting functions.
●Several tapped holes are provided to hold jigs.

PAB-250（三軸調整機能付）

寸法図　Dimensions

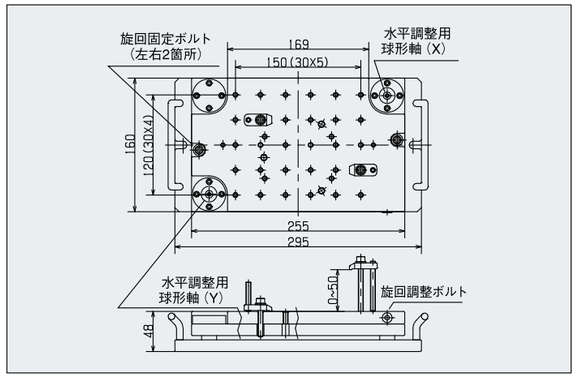

仕　様　Specifications

ワークの大きさ	Workpiece size	Max150mm×150mm
最大搭載重量	Max. allowable weight on board	15kg以下
主要部材質	Main element material	S50C
重量	Weight	12kg
タップ穴	Tapped hole	30-M6、2-M5、3-M8
軸受部高さ調整	Adjustment of bearing height	±1mm
旋回方向調整	Adjustment of revolving direction	±0.5mm

標準付属品

押さえ金	2ヶ
永磁チャック（付属なし）用押さえ金	2ヶ
六角穴付ボルト：M6×65、40、M5×20	各2ヶ
六角穴付止めネジ：M6×60、35	各2ヶ
平座金　呼び径6	2ヶ

精密バイス装着例

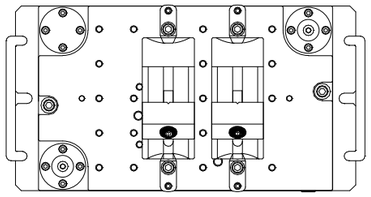

PV-50N/PV-50SUN装着

4連バイス装着例

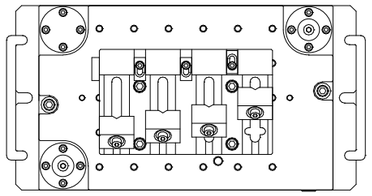

EPV-404/EPV-404SU装着

スクロールチャック装着例

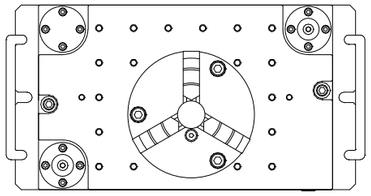

4インチ SC-4装着

マグネット装着例

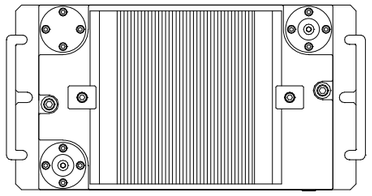

カネテック製RMWH-ED1515装着

ステンレス製ワイヤーカット割出台
INDEXING FIXTURE OF STAINLESS STEEL FOR WIRE-CUT

特 長

●マルテンサイト系ステンレス鋼の小型な割出装置で、ワイヤーカット・型彫放電加工機・平面研削盤に使用できます。
●シールが施されているため浸漬式ワイヤーカットにも使用できます。
●縦横兼用です。

Features

●Small indexing device made of martensitic stainless steel, which can be used for wire-cutting, diesinking, and electric dis-charge machines and surface grinding machine.
●Since it is sealed, it can be used for immersion-type wire-cutting.
●Both horizontal and vertical use type.ble by removing the grip.

WX-30

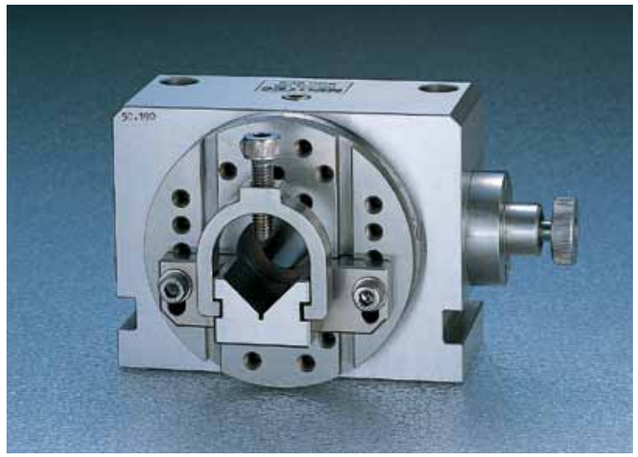

寸法図　Dimensions

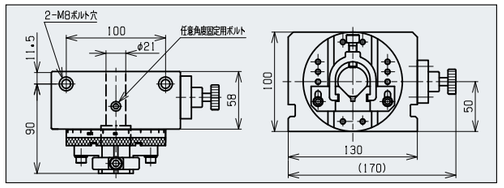

仕　様　Specifications

加工可能丸シャンク径	Available processing punch shank dia	φ3～φ30mm
本体貫通穴	Through center hole	φ21mm（面板φ30mm）(Face plated diameter)
センターの高さ	Center height	50mm
割出し	Indexing	24分割（15°ピッチ±15秒以内）24division (15° pitch±15sec.)
目盛	Graduation	360°（1度毎に固定可能）(Secured at every degree)
重量	Weight	6.1kg
材質・硬度	Material・Hardeness	マルテンサイト系ステンレス鋼・HRC56° Martensitic stainless steel

WX-30/WSP-75（サインプレート付）

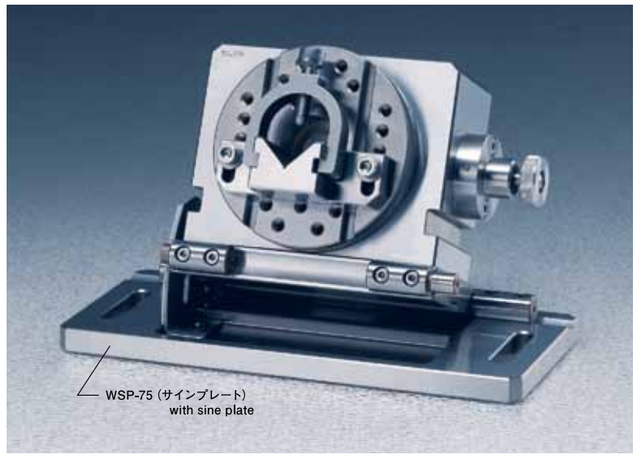

寸法図　Dimensions

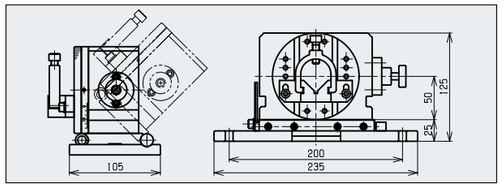

仕　様　Specifications

傾斜角度	Inclination angle	0°～45°
本体との総重量	Weight	9.1kg
ローラーセンター距離	Roller center distance	75mm

※WX-30とWSP-75は組み合せて納入は致しません。
　お見積りは別々にご依頼ください。
※Delivery of Model WX-30 combined with Model WSP-75 is not acceptable.
　Please request us an estimate for each separately.

ステンレス製ワイヤーカットクランプ
WIRE-CUT CLAMP MADE OF STAINLESS STEEL

特 長

●左右両勝手ともに使用できます。(K-75)
●研削仕上げのためワークになじみます。
●焼入れのため締付け時の変形が少ない。

Features

●It can be used in both right and left ways.
●It fits a work well because it is ground/finished.
●Less deforming because of quenching.

K-75

2個入／箱

K-75寸法図

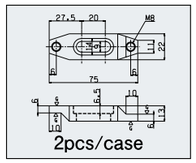

2pcs/case

仕　様　Specifications

材　質	Material	SUS403
焼入硬度	Quench hardness	HRC50°
適合ボルト	Conforming bolt	M8
重量	Weight	0.1kg（1個）（1pc）

K-55

2個入／箱

K-55寸法図

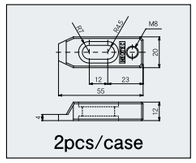

2pcs/case

仕　様　Specifications

材　質	Material	SUS403
焼入硬度	Quench hardness	HRC50°
適合ボルト	Conforming bolt	M8
重量	Weight	0.07kg（1個）（1pc）

ワイヤーカットブリッジ
WIRE-CUT BRIDGE

特 長

●加工物を機械中央で加工できるため安定した加工ができます。
●加工物クランプ時の押え代の材料取りが少なくでき材料コストが下げられます。
●最大取付けワーク重量：70kg※二本使用時
●各メーカーのワークスタンドに応じ設計製作します。AWBシリーズは加工物取り付け後に水平調整が可能なため、より高精度な段取りができます。
例）取り付けピッチが480ミリの場合
調整機能付⇒AWB-480　調整機能なし⇒WB-480
●材質：マルテンサイト系ステンレス鋼

Features

●Machining of objects at the center of the machine ensures stable machining.
●The holding margin of the material during clamping is reduced to reduce the material cost.
●Maximum weight of a work to be attached:70kg
※When two bridges are used.
●Designed and manufactured according to the respective makers work stands. The AWB Series allows horizontal adjustment after work has been set, permitting higher-accuracy initial setup. Ex.) With adjustment function⇒AWB-480 and with-out adjustment function⇒WB-480 when the mounting pitch is 480 millimeters.
●Material：Martensitic stainless steel

AWB シリーズ AWB Series (水平調整機能付) (With horizontal adjustment function)

受注生産品 Custom-order product

※ワイヤーカットブリッジは二本一組で押え金（4個）、嵩上げスペーサー（4枚）、取付用ボルトと座金が標準付属となっております。
※A pair of wire-cut bridge is used, and retainers (4 pcs), raising spacers (4 pcs), and mounting bolts and washers are provided as standard equipment.

寸法図 Dimensions

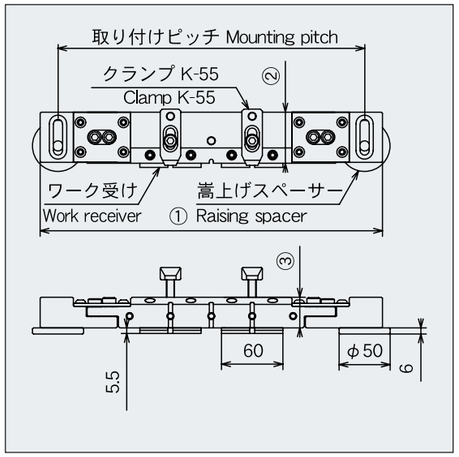

WB シリーズ WB Series (水平調整機能無し) (Without horizontal adjustment function)

受注生産品 Custom-order product

※お見積り依頼は、機械メーカー名と型式又は取り付けピッチをご連絡下さい。
※Advise us of the name of the machine maker, model, or mounting pitch when asking for an estimate.
※1本での販売も可能です。（WBシリーズ）
※Bridges are available in single units. (WB series)

寸法図 Dimensions

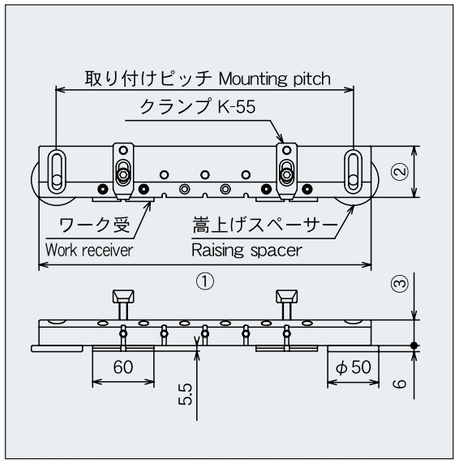

※取付ピッチにより①（長さ）・②（幅）・③（厚み）が変わります。
※The①(length),②(width),③(thickness) change according to the mounting pitch.

ワイヤーカットブリッジオプション（特別付属品）
WIRE-CUT BRIDGE OPTION (Special attachment)

※AWB-シリーズ、WB-シリーズとも装着可能です。
※Mountable on both AWB Series and WB Series.
※ブリッジの長さにより最大ワーク容量は変わります。
※The maximum work capacity changes according to the bridge length.

WUB-301 Vブロック（小）V-block (Small)

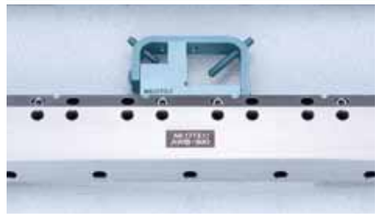

寸法図 Dimensions

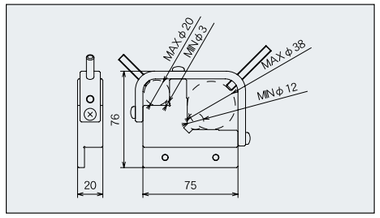

仕 様		Specifications
Vブロック容量 V-block capacity	小径側 Small dia.side	φ3～φ20mm
	大径側 Large dia.side	φ12～φ38mm
材質 Material	マルテンサイト系ステンレス鋼 Martensitic stainless steel	

WUB-302 Vブロック（大）V-block (Large)

寸法図 Dimensions

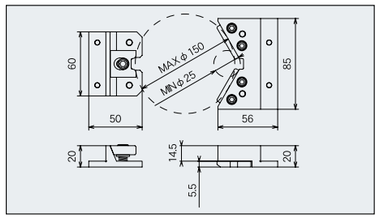

仕 様	Specifications
Vブロック容量 V-block capacity	φ25～φ150mm
最大ワーク重量 Wark weight (max.)	15kg
材質 Material	マルテンサイト系ステンレス鋼 Martensitic stainless steel

WUB-303 四連Vブロック Quadruple V-block

寸法図 Dimensions

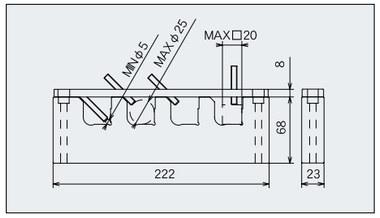

仕 様		Specifications
Vブロック容量 V-block capacity	丸ワーク Circle wark	φ5～φ25mm
	□ワーク □wark	～□20mm
材質 Material	マルテンサイト系ステンレス鋼 Martensitic stainless steel	

※AWB-380、WB-300以下の機種には装着できません。
※Unmountable on models smaller than AWB-380 and WB-300.

WUB-401 薄物用口金 Cap for thin objects

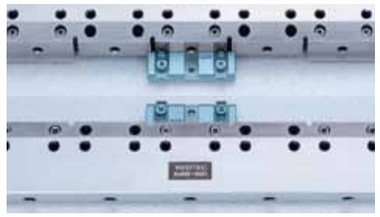

寸法図 Dimensions

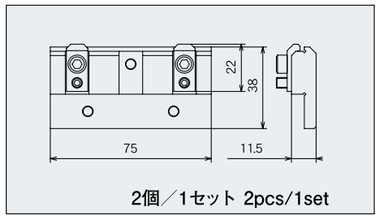

2個／1セット 2pcs/1set

・ワイヤーカットブリッジに直接取り付けにくい薄物ワークやガイドとの干渉の恐れがある場合に使用します。

・Used for thin work that can hardly be mounted directly on the wire-cut bridge or when there is a fear of interference with the guide.

・材質：マルテンサイト系ステンレス鋼
・Material：Martensitic stainless steel

WBS-501 ネジ式バイス Threaded vise

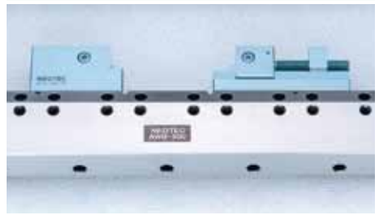

寸法図 Dimensions

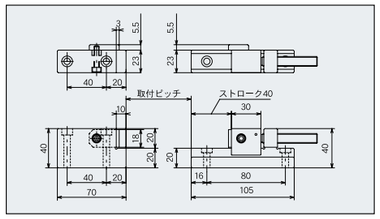

仕 様	Specifications
取付ピッチ Mounting pitch	クランプ容量 Clamp capacity
40mm	15～55mm
80mm	55～95mm
120mm	95～135mm
160mm	135～175mm
材質 Material	マルテンサイト系ステンレス鋼 Martensitic stainless steel

※AWB-355以下の機種には装着できません。
※Unmountable on models smaller than AWB-355.

WBS-601 Vブロック（特大）V-block (Extra-large)

寸法図 Dimensions

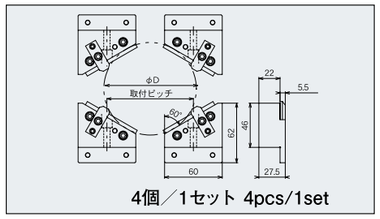

4個／1セット 4pcs/1set

仕 様	Specifications
取付ピッチ Mounting pitch	クランプ容量 Clamp capacity
80mm	φ60～φ230mm
120mm	φ140～φ310mm
160mm	φ220～φ390mm
200mm	φ370～φ500mm
最大ワーク重量 Wark weight(max.)	40kg
材質 Material	マルテンサイト系ステンレス鋼 Martensitic stainless steel

水平調整式ユニバーサルベース
UNIVERSAL BASE OF STAINLESS STEEL

特 長

●特殊球面軸受の採用によりワークの水平心出しが簡単にでき段取り時間の大幅な短縮が計れ、機械稼働率が向上します。また、スイベル調整機能もあります。
●特別付属品の大、小の丸物ワーク用Vブロック、薄物ワーク用口金等を組み合わせる事により、種々のワークを効率よくセッティングできます。
●マルテンサイト系ステンレス鋼（焼入研削仕上げ）を採用し、防錆力に優れています。

Features

●Through the adoption of special spherical bearings, horizontal centering of the work can be easily done,setup time is greatly shortened, and machine opera-tion rate is improved.
Also equipped with a swivel adjustment function.
●Various works can be efficiently set by combining-special accessories such as V block for large/smallround work, L-type block for wide flat-plate work, andjaw for thin work.
●These are superior in rustproofing by adoptingmar-tensitic stainlesssteel(quenched/ground/finished).

WUB-220R フルセット　Full set

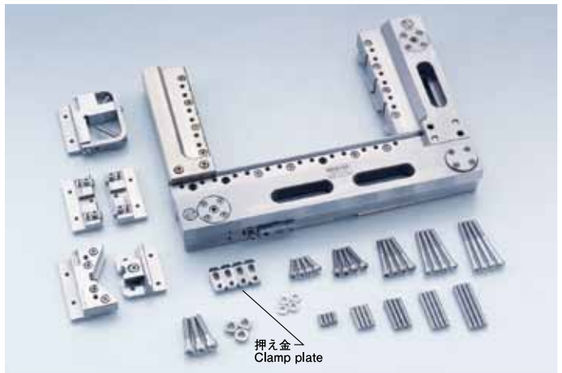

主要各部の名称　Principal parts

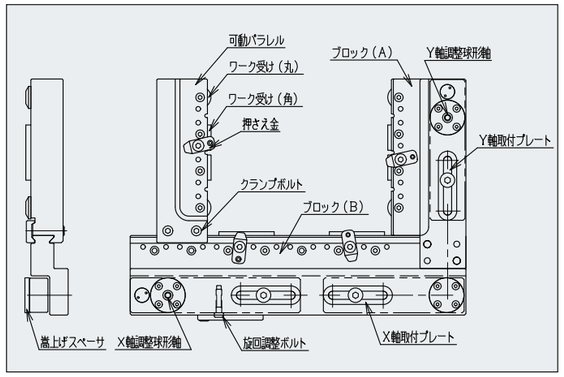

※フルセットとはWUB-220R本体に特別付属品のWUB-301/302/401が含まれます。WUB-220Lのフルセットもあります。
For the full set, special accessories WUB-301/302/401 are separately required in addition to the main body WUB-220R.
Also available is the full set of WUB-220L.

WUB-220R 本体（右勝手）right handed

寸法図　Dimensions

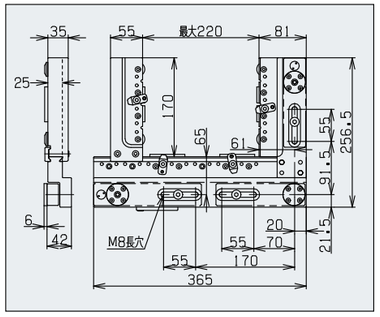

仕　様　Specifications

ワーク最大寸法	Work size max.	200×220mm
ワーク最大重量	Work weight (max.)	20kg
材質	Material	マルテンサイト系ステンレス鋼（焼入研削）Martensitic stainless steel
重量	Weight	13.5kg
焼入硬度	Quenching hardness	HRC56°
標準付属品 押え金	Clamp plate	4ヶ4pcs
標準付属品 六角穴付止メネジ	Hex.set screw	5種各4ヶ 5 kinds of 4 each four
標準付属品 六角穴付ボルト	Allen screw	5種各4ヶ 5 kinds of 4 each four
標準付属品 機械への取付ボルト	Mounting bolts	M8×40 3ヶ（座金3ヶ）(M8) 3pcs.Washer 3pcs.
軸受部高さ調整範囲	Adjustable range of bearing height	±0.5mm
旋回調整範囲	Adjustment range of revolution	±0.5mm

WUB-220L 本体（左勝手） left handed

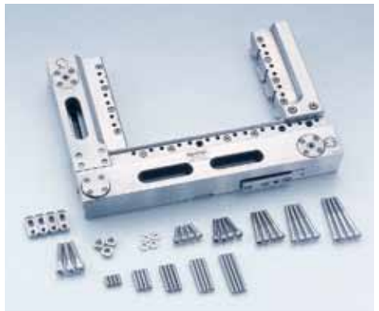

寸法図　Dimensions

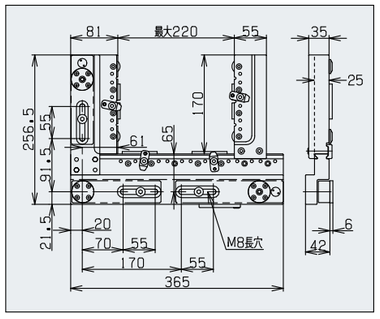

仕　様　Specifications

ワーク最大寸法	Work size max.	200×220mm
ワーク最大重量	Work weight (max.)	20kg
材質	Material	マルテンサイト系ステンレス鋼（焼入研削）Martensitic stainless steel
重量	Weight	13.5kg
焼入硬度	Quenching hardness	HRC56°
標準付属品 押え金	Clamp plate	4ヶ4pcs
標準付属品 六角穴付止メネジ	Hex.set screw	5種各4ヶ 5 kinds of 4 each four
標準付属品 六角穴付ボルト	Allen screw	5種各4ヶ 5 kinds of 4 each four
標準付属品 機械への取付ボルト	Mounting bolts	M8×40 3ヶ（座金3ヶ）(M8) 3pcs.Washer 3pcs.
軸受部高さ調整範囲	Adjustable range of bearing height	±0.5mm
旋回調整範囲	Adjustment range of revolution	±0.5mm

※可動パラレルを取り外すとL型パレットとして使用できます。
※Usable as an L-type pallet by removing the movable parallel mechanism.

WUB-220R ワーク取付例　WUB-220R Work Installation Example

※可動パラレル未装着時
※When a movable parallel is not attached

Z軸方向の位置関係　Location of each component in Z-axis direction (WUB-220R/220L)

1.スペーサー（標準付属品）を使用しない場合
ワーク受の厚みが5.5mmあるため、ワーク受下面がテーブルゼロラインより4mm下がります。この場合ワーク下面と、テーブルゼロラインの間隔は1.5mmです。ワーク受けと、下側ワイヤガイドの干渉に注意して下さい。

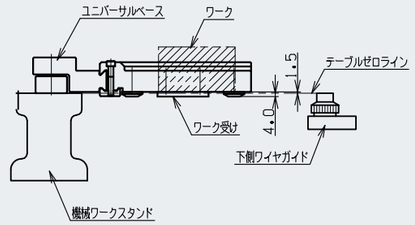

▲上記寸法は目安のため、テーパ加工時はテーブル面からワーク上面の寸法を確認の上加工してください。

1)When the spacer (standard attachment) is not used.
Due to the thickness of work receiver which is 5.5mm,its underside lowers from the table zero line by 4mm. In this case,the distance between the underside of work and the table zero will be 1.5mm. Attention should be paid to interference between the work receiver and the lower wire guide.

2.スペーサー（標準付属品）を使用した場合
スペーサーの厚みが、6mmあるためワーク受下面がテーブルゼロラインより2mm上がります。この場合ワーク下面と、テーブルゼロラインの間隔は7.5mmとなります。ワーク受下面がテーブルゼロラインより上がっているため、ワイヤガイドが干渉する心配はありません。

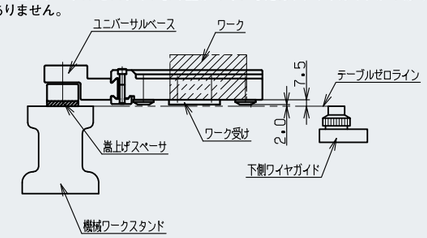

Shown above is the standard dimension. Check the actual distacne between the table top and work to p before tapering.

2)When the spacer (standard attachment) is used.
Due to the thickness of spacer which is 6mm,its underside workreceiver lifts from the table zero line by 2mm. In this case,the distance between the underside of work and the table zero will be 7.5mm. Since the underside of work receiver is located at the higher level than the table zero line, interference cannot be caused by the wire guide.

特別付属品　Special attachment

●Vブロック（小）
V-block (small)
WUB-301

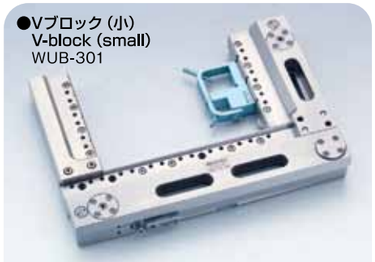

φ3～φ38mmの丸物ワークをクランプできます。
Round workpieces with a diameter of 3 to 38mm can be clamped.

●Vブロック（大）
V-block (large)
WUB-302

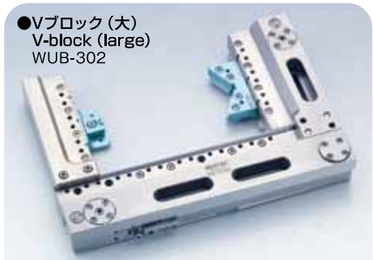

φ25～φ150mmの丸物ワークをクランプできます。
Round workpieces with a diameter of 25 to 150mm can be clamped.

●薄物用口金
Clamp for thin parts
WUB-401

ユニバーサルベースにワイヤカット放電加工機のワイヤガイドが干渉する恐れがあるような薄物ワークの場合に使用します。
This is used for such a thin work that the wire guide of the wire-cut EDM may interfere with the universal base.

●四連Vブロック
Quadruple V-block
WUB-303

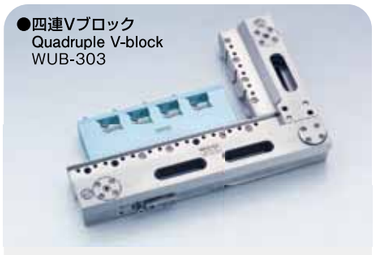

丸物、角物の多数個取り用です。
For clamping multiple round and square workpieces.

●ネジ式バイス
Threaded vise
WBS-501

小物角ワーク用のバイスです。
Vise for small square workpieces.

クランプ容量　Clamp capacity

WUB-301	φ3～φ38mm
WUB-302	φ25～φ150mm
WUB-401	薄物ワークのクランプに使用します。The product can be used for clamping thin workpieces. 最大180mm Max180mm
WUB-303	φ5～φ25mm、□20mm
WBS-501	開き15～95mm Open size

微調式ワイヤーカットバイス
FINE ADJUSTMENT WIRE-CUT VISE

特 長

●マルテンサイト系ステンレス鋼を使用し、全面焼入（HRC56°）後、精密研削仕上げを施し、錆に強いバイスです。
●WPV-150AJNは水平調整及びスイベル調整機能を内蔵しております。締め付け力と調整部の剛性を従来品より向上させました。
●WPV-60AJは極小ワークの保持に最適です。
●WPV-100AJは横ネジ式タイプで突出量の多い加工に優位です。

Features

●Vise strong against rusting using martensitic stainless steel,which is precise-ground/finished after full quenching (HRC56°).
●WPV-150AJN is equipped with a built-in horizontal and swivel adjusting functions. The tightening force and the rigidity of the adjustable part have been improved, comparing to the conventional products.
●The WPV-60AJ model is recommended for holding ultra-small workpieces.
●The WPV-100AJ model is of the side screw type and advantageous in processing that requires the handling of a large quantity of protrusions.

WPV-150AJN（微調式） Fine adjusting vise

Vブロック装着例
Example of V block attached

※WVB-50N/25Nは150AJN・150Nに装着可能です。
WVB-50N/WVB-25N can be attached to WPV-150AJN/WPV-150N.

寸法図 Dimensions

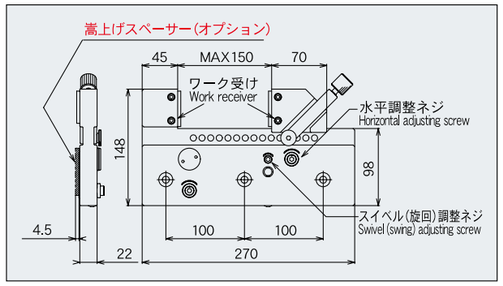

仕 様		Specifications
口金の最大開き	Maximum jaw opening	150mm
口金の幅	Jaw width	22mm
口金の深さ	Jaw depth	50mm
重量	Weight	4.9kg
平行度・直角度	Parallelism・Squareness	0.002mm以内 within 0.002mm
ワークスタンド取付穴M8適合 It matches 8mm work stand fixture hole		
ワーク最大重量	Work weight (max.)	7kg
オプションVブロック	Optional V block	WVB-50N（φ8～48mm） WVB-25N（φ4～25mm）

WPV-60AJ（微調式） Fine adjusting vise

寸法図 Dimensions

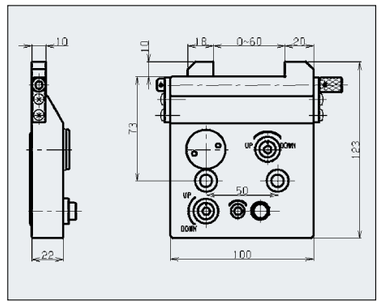

仕 様		Specifications
口金の最大開き	Maximum jaw opening	60mm
口金の幅	Jaw width	10mm
口金の深さ	Jaw depth	10mm
重量	Weight	1.6kg
精度 平行度	Parallelism	0.002mm以内 within 0.002mm
精度 直角度	Squareness	
ワークスタンド取付穴M8適合 It matches 8mm work stand fixture hole		
ワーク最大重量	Work weight (max.)	1kg

WPV-100AJ（微調式） Fine adjusting vise

寸法図 Dimensions

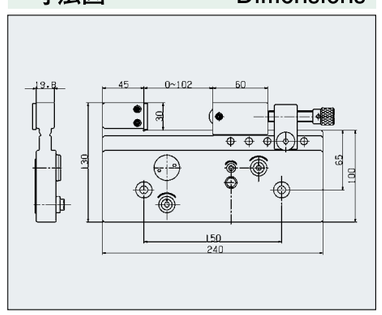

仕 様		Specifications
口金の最大開き	Maximum jaw opening	100mm
口金の幅	Jaw width	19.8mm
口金の深さ	Jaw depth	30mm
重量	Weight	4.2kg
精度 平行度	Parallelism	0.002mm以内 within 0.002mm
精度 直角度	Squareness	
ワークスタンド取付穴M8適合 It matches 8mm work stand fixture hole		
ワーク最大重量	Work weight (max.)	4kg

ワイヤーカットバイス
WIRE-CUT VISE

特 長

●ワークのセットが容易なように下段ストッパー（着脱可能）が、装備してあります。
●左右両勝手使用可能。
●材質:マルテンサイト系ステンレス鋼

Features

●For easy work setting, it is equipped with lower stopper (removable).
●Available for both right- and left-handed use.
●Material：Martensitic stainless steel

WPV-150N

寸法図 Dimensions

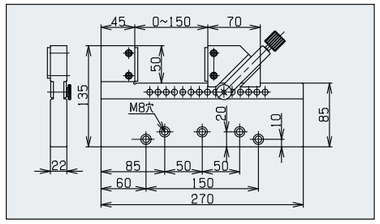

仕 様		Specifications
口金の最大開き	Maximum jaw opening	150mm
口金の幅	Jaw width	22mm
口金の深さ	Jaw depth	50mm
重量	Weight	4.0kg
精度 平行度	Parallelism	0.002mm以内 within 0.002mm
精度 直角度	Squareness	
ワークスタンド取付穴M8適合 It matches 8mm work stand fixture hole		

WPV-100N

寸法図 Dimensions

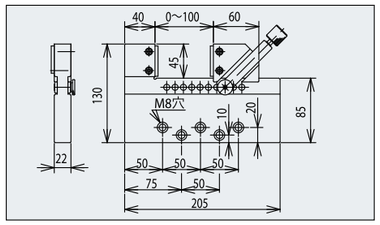

仕 様		Specifications
口金の最大開き	Maximum jaw opening	100mm
口金の幅	Jaw width	22mm
口金の深さ	Jaw depth	45mm
重量	Weight	3.0kg
精度 平行度	Parallelism	0.002mm以内 within 0.002mm
精度 直角度	Squareness	
ワークスタンド取付穴M8適合 It matches 8mm work stand fixture hole		

WPV-120T 厚型タイプ thick type

寸法図 Dimensions

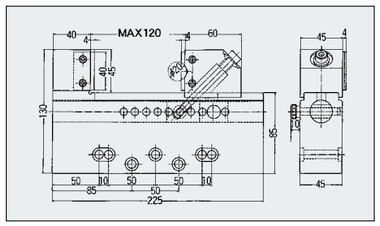

仕 様		Specifications
口金の最大開き	Maximum jaw opening	120mm
口金の幅	Jaw width	45mm
口金の深さ	Jaw depth	45mm
締付金	Sliding block	V溝加工付 V-groove finished
重量	Weight	7.2kg
精度 平行度	Parallelism	0.002mm以内 within 0.002mm
精度 直角度	Squareness	
ワークスタンド取付穴M8適合 It matches 8mm work stand fixture hole		

微調式ワイヤーカットパレット
FINE ADJUSTMENT WIRE-CUT PALLET

特 長 / Features

●材質:マルテンサイト系ステンレス鋼
●Material：Martensitic stainless steel
●薄物ワークのクランプにも適しています。
●Suitable for clamping thin work pieces.

WP-160AJR（右勝手）

寸法図 Dimensions

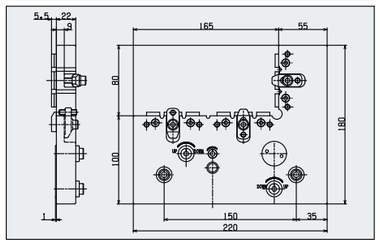

仕 様		Specifications
厚さ	Thickness	22mm
アゴ深さ	Jaw depth	80mm
重量	Weight	4.3kg
精度 平行度	Parallelism	0.002mm以内 within 0.002mm
精度 直角度	Squareness	
ワークスタンド取付穴M8適合 It matches 8mm work stand fixture hole		
ワーク最大重量	Work weight (max.)	7.0kg

WP-160AJL（左勝手）

寸法図 Dimensions

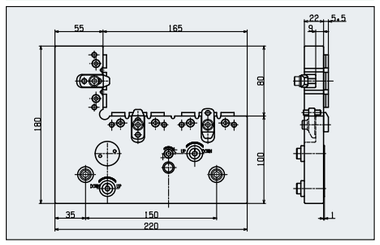

仕 様		Specifications
厚さ	Thickness	22mm
アゴ深さ	Jaw depth	80mm
重量	Weight	4.3kg
精度 平行度	Parallelism	0.002mm以内 within 0.002mm
精度 直角度	Squareness	
ワークスタンド取付穴M8適合 It matches 8mm work stand fixture hole		
ワーク最大重量	Work weight (max.)	7.0kg

ワイヤーカットシステムツーリング
WIRE-CUT SYSTEM TOOLING

特 長

●マルテンサイト系のステンレス鋼を全面焼入れし、精密研削加工で仕上げてあります。
●ワイヤーカット放電加工機のワークスタンドにレベリングベースを取り付け、加工物の形状に合わせファインバイス・Vブロック・パレットホルダーを装着して使用します。
●レベリングベースへのファインバイス・Vブロック・パレットホルダーの装着はレベリングベースの位置決めピンにより容易に取付ができ、交換も容易にできます。
●レベリングベースは加工物の水平と平行出しが容易で、特に薄物、小物、丸物ワークの加工に最適です。

Features

●Martensitic stainless steel is used,fully quenched and precisely ground finished.
●Attach the leveling base to the work stand of the wire-cut EDM, and mount the fine vise, V block, and pallet holder according to the shape of works.
●The positioning pin of the leveling base permits the fine vise, V-block, and pallet holder to be mounted on the leveling base easily and replaced with different models easily as well.
●The leveling base permits easy horizontal setting of work and correction of parallelism. It is ideal for machining thin, small, and round works.

WST-001(レベリングベース) Levelling base

寸法図 Dimensions

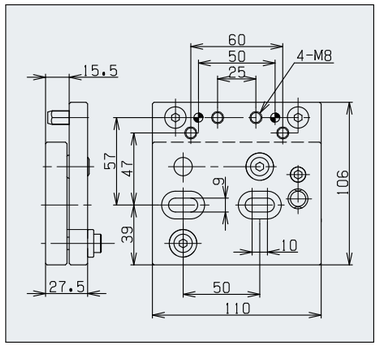

仕 様 Specifications

3軸調整機能付 With 3-axis adjustment function		
取付穴	Fitting hole	M8
重量	Weight	1.8kg
耐荷量	Amount of load-proof	10kg

・3軸調整は全てレベリングベースの上面で5mmレンチを使用して操作できます。
・水平、旋回調整ボルトの基線を中心に合わせると、レベリングベースがおおよそ水平になります。
・3-axis adjustment is possible on the leveling base with the help of a 5-mm wrench.
・Center the base line of the horizontal and swing adjustment bolts, and the leveling base will be almost horizontal.

WST-101(ファインバイス80) Fine vise80

寸法図 Dimensions

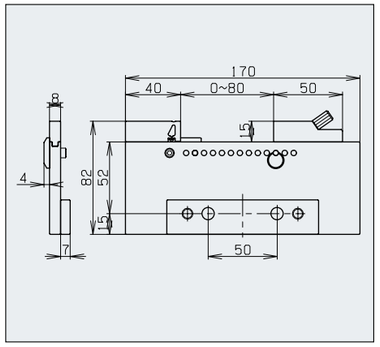

仕 様 Specifications

口金の最大開き	Maximum jaw opening	80mm
口金の深さ	Jaw depth	15mm
バイス厚み	Vise thickness	8mm
重量	Weight	0.8kg
ワーク最大重量	Work weight (max.)	1.5kg

取付例 Installation case

WST-102 (ファインバイス100) Fine vise100

寸法図 Dimensions

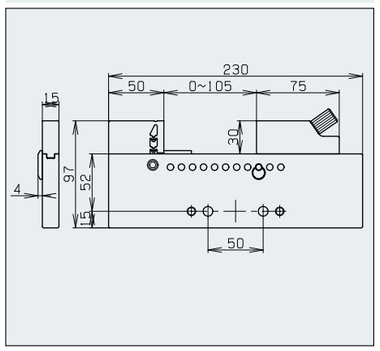

仕 様 Specifications

口金の最大開き	Maximum jaw opening	105mm
口金の深さ	Jaw depth	30mm
バイス厚み	Vise thickness	15mm
重量	Weight	2.0kg
ワーク最大重量	Work weight (max.)	5.0kg

取付例 Installation case

WST-201(VブロックNO.1) V-block No.1

寸法図 Dimensions

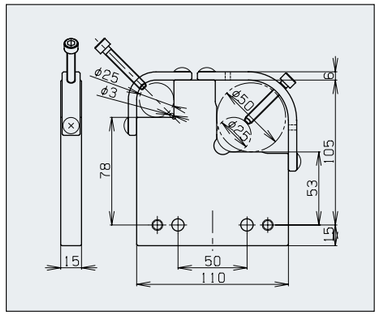

仕 様 Specifications

クランプ容量	Clamp capacity	φ3～φ50mm
Vブロック厚み	Vblock thickness	15mm
重量	Weight	1.3kg

取付例 Installation case

WST-202(VブロックNO.2) V-block No.2

寸法図 Dimensions

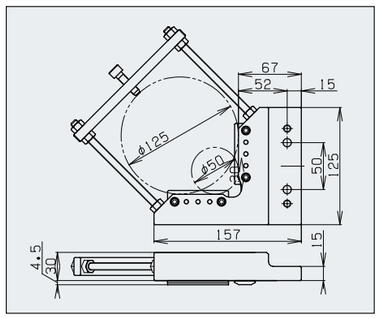

仕 様 Specifications

クランプ容量	Clamp capacity	φ50～φ125mm
Vブロック厚み	Vblock thickness	30mm
重量	Weight	2.3kg
ワーク最大重量	Work weight (max.)	5.0kg

取付例 Installation case

WST-203(VブロックNO.3) V-block No.3

寸法図 Dimensions

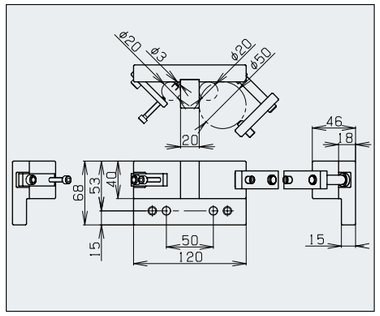

仕 様 Specifications

クランプ容量	Clamp capacity	φ3～φ50mm
重量	Weight	1.3kg

取付例 Installation case

WST-301(パレットホルダー) Pallet holder

寸法図 Dimensions

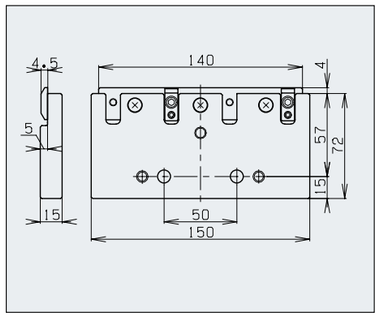

仕 様 Specifications

パレット幅	Pallet width	150mm
パレット厚み	Pallet thickness	15mm
重量	Weight	1.2kg
ワーク最大重量	Work weight (max.)	5.0kg

取付例 Installation case

フィンガーホルダー
Finger Holders

特 長

●角・丸・大・小の多種類のワークをクランプ可能です。
●FH-170CA、FH-170FAは前後方向に調整可能。

Features

●Various types of workpieces such as square, round, large and small types can be clamped.
●FH-170CA and FH-170FA are adjustable in the front-back direction.

調整機能付 Adjustable Types　FH-170CA　FH-170FA

先端形状：Rタイプ
Rest head: Round type

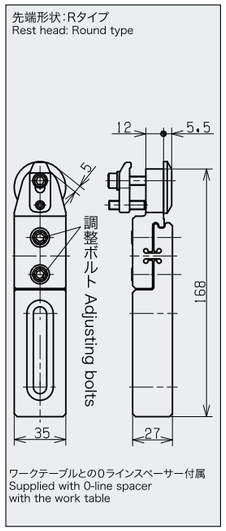

ワークテーブルとの0ラインスペーサー付属
Supplied with 0-line spacer with the work table

先端形状：ストレートタイプ
Rest head: Straight type

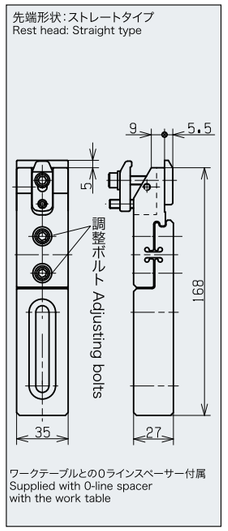

ワークテーブルとの0ラインスペーサー付属
Supplied with 0-line spacer with the work table

仕様（調整機能付） Specifications

調整量	Adjustable range	±0.3mm
材質 Material	マルテンサイト系ステンレス鋼 Martensitic stainless steel	
耐荷重	Withstand load	3kg／本
重量	Weight	0.9kg／本

・複数本を使用することで3kg以上のワークがクランプ可能
・付属のボルトで厚さ33mmまでクランプ可能。
・A workpiece with load heavier than 3 kg can be clamped using more than one piece of holder.
・A workpiece up to 33 mm thick can be clamped using accessory bolts.

使用例

「丸物のクランプに」
Clamping a round work

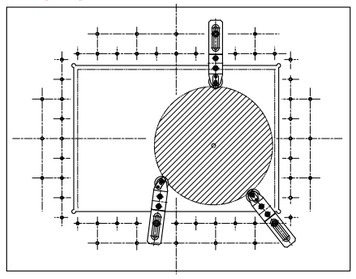

「角物のクランプに」
Clamping a square work

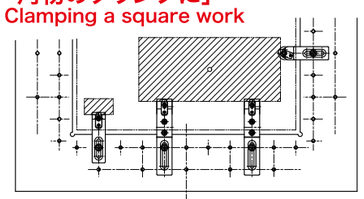

「ワイヤーカットブリッジと併用」
Combined with a wire-cut bridge

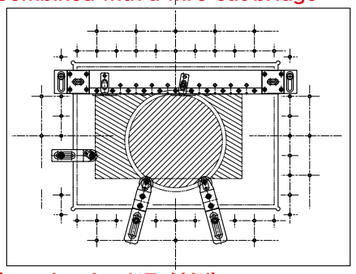

調整機能なし Non-adjustable Types　FH-110C　FH-110F

先端形状：Rタイプ
Rest head: Round type

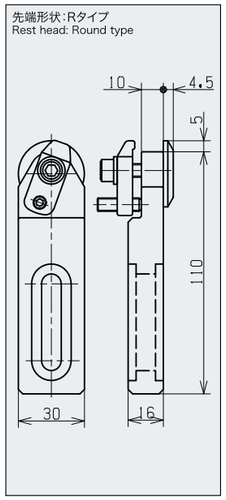

先端形状：ストレートタイプ
Rest head: Straight type

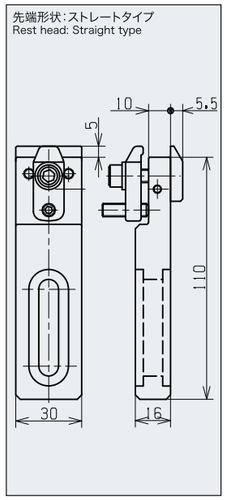

仕様（調整機能なし） Specifications

材質 Material	マルテンサイト系ステンレス鋼 Martensitic stainless steel	
重量	Weight	0.35kg／本

・ワークテーブル0ライン加工と機械下ノズル干渉防止加工のリバーシブル使用可能
・付属のボルトで厚さ30mmまでクランプ可能。
・Two process methods can be used in a reversible way: between work table 0-line process and anti-interference process of lower nozzle
・A workpiece up to 33 mm thick can be clamped using accessory bolts.

〈ワークスタンド取付例〉※FH-110C,FH-110Fのみ

目的にあわせ取付方向を変更してください。
Installation case for a work stand *Only FH-110C and FH-110H
Change the mounting direction according to your purpose of use.

①ワークテーブル0ライン加工
1) Work table 0-line process
ワーク下面をワークスタンド上面と同じ高さにする場合（テーパ加工など）
When the underside of the work piece is flush with the top surface of the work stand (for tapering, etc.)

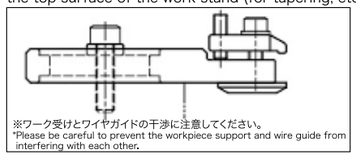

※ワーク受けとワイヤガイドの干渉に注意してください。
*Please be careful to prevent the workpiece support and wire guide from interfering with each other.

②機械下ノズル干渉防止加工
2) Mechanism that prevents the lower nozzle from interfering with other parts
ワーク受けとワイヤガイドが干渉しない高さとする場合（端面周辺の加工など）
When the work receiver and wire guide are at heights that do not interfere with each other (processing of area around end surfaces, etc.)

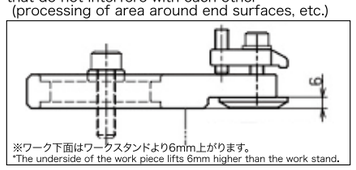

※ワーク下面はワークスタンドより6mm上がります。
*The underside of the work piece lifts 6mm higher than the work stand.

ベースホルダー
Base Holders for Wire-cut

調整機能なし Non-adjustable Types　BH-100

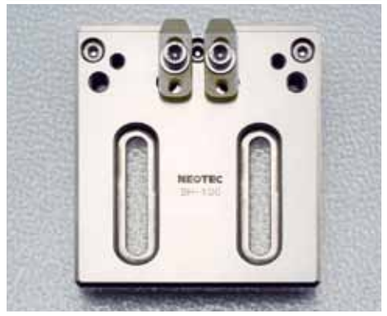

寸法図 Dimensions

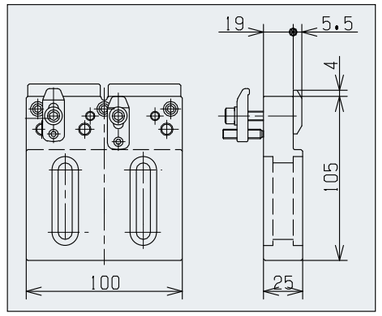

使用例

「ワイヤーカットブリッジと併用」
Combined with a wire-cut bridge

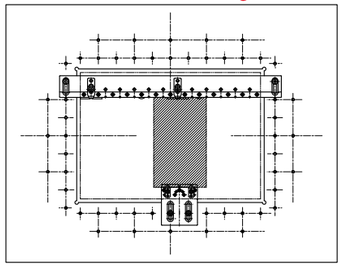

仕様（調整機能なし） Specifications

材質 Material	マルテンサイト系ステンレス鋼 Martensitic stainless steel	
重量	Weight	1.7kg／個

・ワークテーブル0ライン加工と機械下ノズル干渉防止加工のリバーシブル使用可能
・Two process methods can be used in a reversible way: between work table 0-line process and anti-interference process of lower nozzle

〈ワークスタンド取付例〉目的にあわせ取付方向を変更してください。

Installation case for a work stand Change the mounting direction according to your purpose of use.

①ワークテーブル0ライン加工
1) Work table 0-line process
ワーク下面をワークスタンド上面と同じ高さにする場合（テーパ加工など）
When the underside of the work piece is flush with the top surface of the work stand (for tapering, etc.)

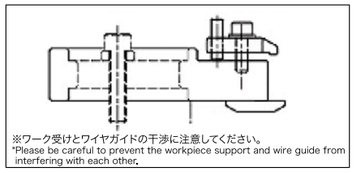

※ワーク受けとワイヤガイドの干渉に注意してください。
*Please be careful to prevent the workpiece support and wire guide from interfering with each other.

②機械下ノズル干渉防止加工
2) Mechanism that prevents the lower nozzle from interfering with other parts
ワーク受けとワイヤガイドが干渉しない高さとする場合（端面周辺の加工など）
When the work receiver and wire guide are at heights that do not interfere with each other (processing of area around end surfaces, etc.)

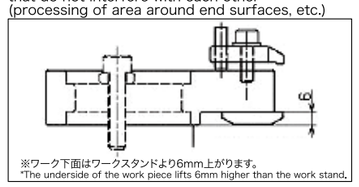

※ワーク下面はワークスタンドより6mm上がります。
*The underside of the work piece lifts 6mm higher than the work stand.

ステンレス製スクリュージャッキセット
STAINLESS STEEL SCREW JACK SET

用 途

●ワイヤーカット機でのワーク保持
●放電加工機でのワーク保持
●三次元測定機でのワーク保持
●その他検査時のワーク保持

Use

●Holding of workpieces for wire-cut system
●Holding of workpieces for electric discharge machining
●Holding of workpieces for 3-D measuring machine
●Holding of workpieces for other various inspection purposes

SJ-1

形式：SJ-1〈セット内容〉

スクリュージャッキ〈材質：SUS303〉
J-25：使用範囲 25mm～37mm　2個
J-37：使用範囲 37mm～61mm　2個
J-61：使用範囲 61mm～109mm　2個

六角穴付きボルト
M8×25　2本　M8×40　2本
M8×55　2本　M8×70　2本
M8×85　2本　M8×100　2本
M8×115　2本

チップ付き止めネジ　2本
ワイヤーカットクランプ L=75mm　2個
L型レンチ　6mm　1本

使用例 ワイヤーカットクランプ WIRE-CUT CLAMP

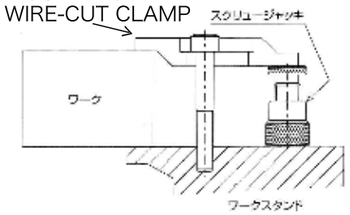

ステンレス製スクリュージャッキ型式
Stainless steel screw jack model

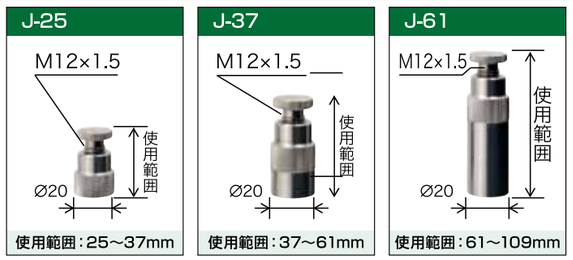

ステンレス製スクリュージャッキ（J-25、J-37、J-61）は単品（2個／箱）でも購入出来ます。
Stainless steel screw jack (J-25、J-37、J-61) can be delivered separately as a single item (2 pieces/box).